UP-Bade-Thermostatbatterie mit 2 Entnahmestellen 1/2" | H4505..

Jes

Baujahr: ab Juli 2012

TeDo-SP-2014-08-28

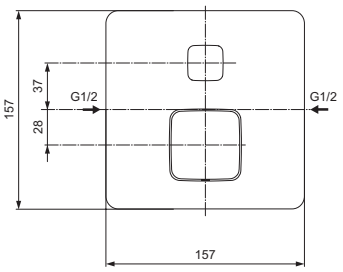

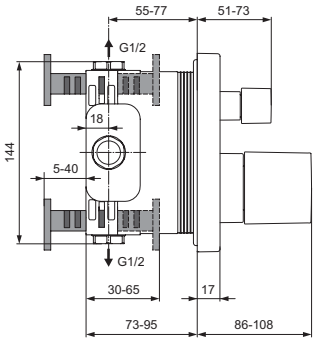

Oberflächen

AA Chrom

Produkt	Artikel-Nr.	Durchfluss bei 3 bar
UP-Bade-Thermostatbatterie mit 2 Entnahmestellen 1/2"	H4505AA	
Unterputzkörper EASY-Box	A1000NU	

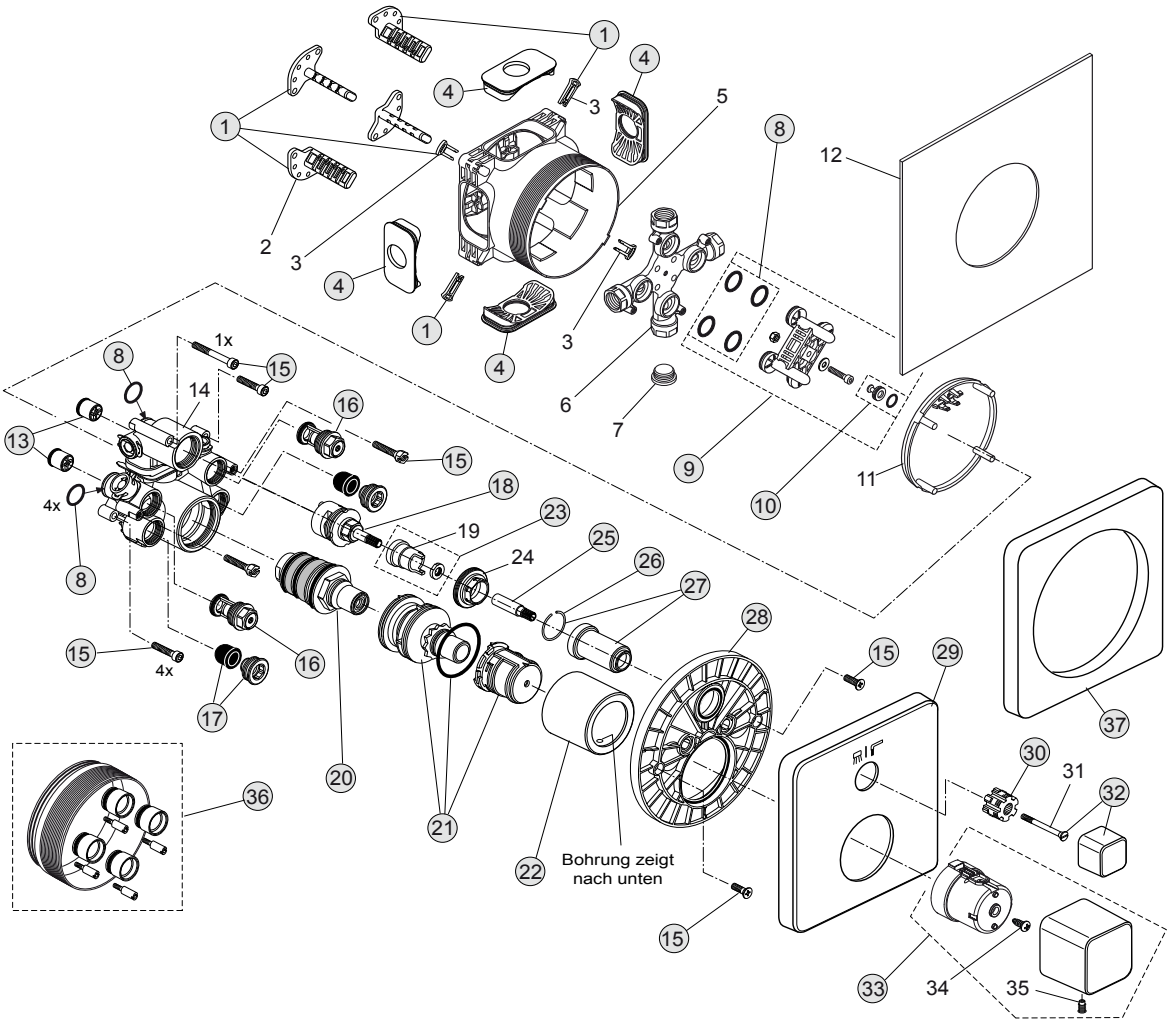

Pos.	Bezeichnung	Bestell-Nummer	Liefermenge
1	Versteller für Einbautiefe mit Riegel	A963131NU	1 Set
2	Höhenversteller		
3	Riegel (in Pos. 1 beinhaltet)		
4	Seitendichtung	A963132NU	1 Set
5	UP-Box		
6	Kreuz/Rohranschluss		
7	Stopfen G1/2		
8	O-Ring Ø17x2,5	A963143NU	1 Set
9	Spüleinsatz komplett mit O-Ringen und Pos. 10	A963146NU	1 Set
10	Absperrstopfen mit O-Ring Ø12x1,5	A963147NU	1 St.
11	Deckel für UP-Box		
12	Vlies für UP-Box		
13	Rückflussverhinderer DW15	A962594NU	2 St.
14	UP-Körper für Thermostat mit integrierter Umschaltung		
15	Schraubenset komplett	A960890NU	1 Set
16	Absperrventil komplett	A960706NU	2 St.
17	Geräuschdämpfer komplett	A960891NU	1 St.
18	Stop- und Umschaltventil komplett	A962480NU	1 St.
19	Anschlag (in Pos. 23 enthalten)		
20	Thermostatkartusche komplett G3/4	A962211NU	1 Set
21	Temperaturverstellung komplett	A963427NU	1 Set
22	Abeckkappe für Thermostatkartusche	A962391AA	1 St.
23	Anschlag mit Kulisse	A962481NU	1 Set
24	Gewindering M36x1		
25	Spindelverlängerung für Stop- und Umschaltventil	A960899NU	1 St.
26	Sprengring	A962368NU	1 St.
27	Abdeckhülse für Stop- und Umschaltventil	A962384AA	1 St.
28	Rosettenhalter komplett	A960895NU	1 Set
29	Rosette mit Symbolen Wanne/Brause	A962648AA	1 St.
30	Griffaufnahme	A961659NU	1 St.
31	Schraube für Griffaufnahme (in Pos. 32 enthalten)		
32	Griffkörper f. Menge Thermostat	F960860AA	1 St.
33	Griffkörper Temperatur komplett	F960861AA	1 St.
34	Ejot-PT-Schraube KB50x10		
35	Gewindestift M5x9,5		
36	Verlängerungsset 20 mm für zu tiefen Einbau	A960704NU	1 Set
	Verlängerungsset 40 mm für zu tiefen Einbau	A962476NU	1 Set
37	Distanzrahmen für zu flachen Einbau	A962475AA	1 St.