Perlrand Cristal H 3156 xx AP-Brausebatterie

JADO

Baujahr:

xx durch Oberflächenkennung ersetzen: Gold = **A4**

Beispiel:
Ersatzteil-Bestellung
H 3156 A4 in Gold

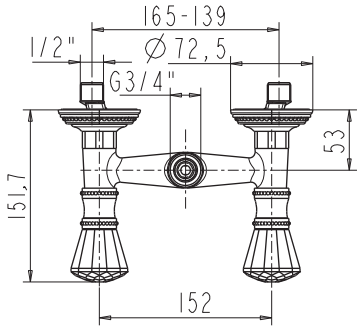

alte Jado Artikel-Nummer: 897/106/000...

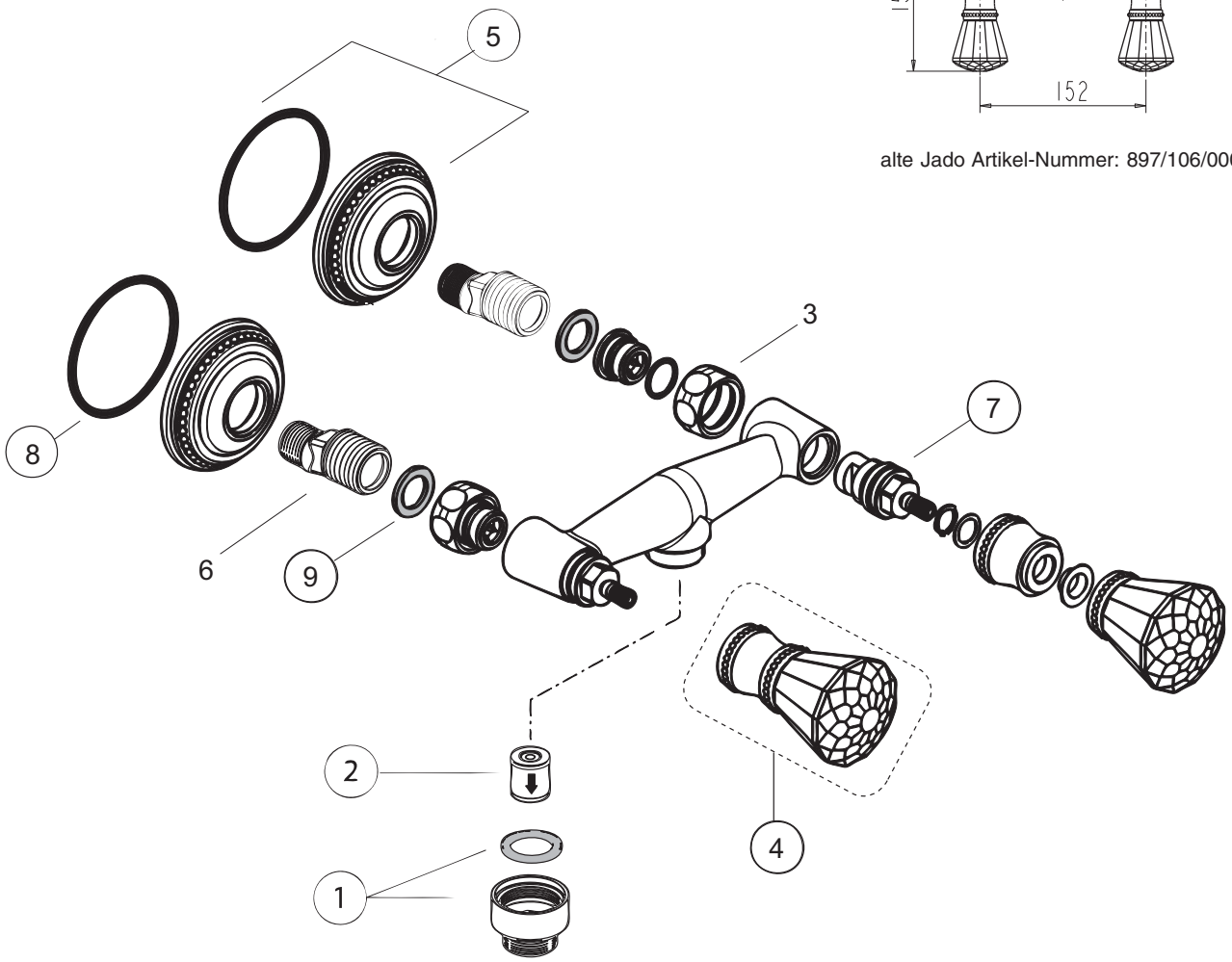

Pos.	Bezeichnung	Ersatzteil-Bestell-Nr.	Liefer-menge	Pos.	Bezeichnung	Ersatzteil-Bestell-Nr.	Liefer-menge
1	Adapter	**H 960 650 xx**	1 Set				
2	Rückflußverhinderer	**H 961 428 NU**	1 St.				
3	Überwurfmutter G 3/4						
4	Bedienelement	**H 961 518 xx**	1 Set				
5	Rosette komplett	**H 961 526 xx**	1 Set				
6	S-Anschluß						
7	Keramikventil G 1/2 Rechtschluß	**H 960 104 NU**	1 St.				
8	O-Ring Ø 62 x 3	**H 960 948 NU**	1 St.				
9	Fiberring	**H 961 139 NU**	1 Set				