Baujahr:

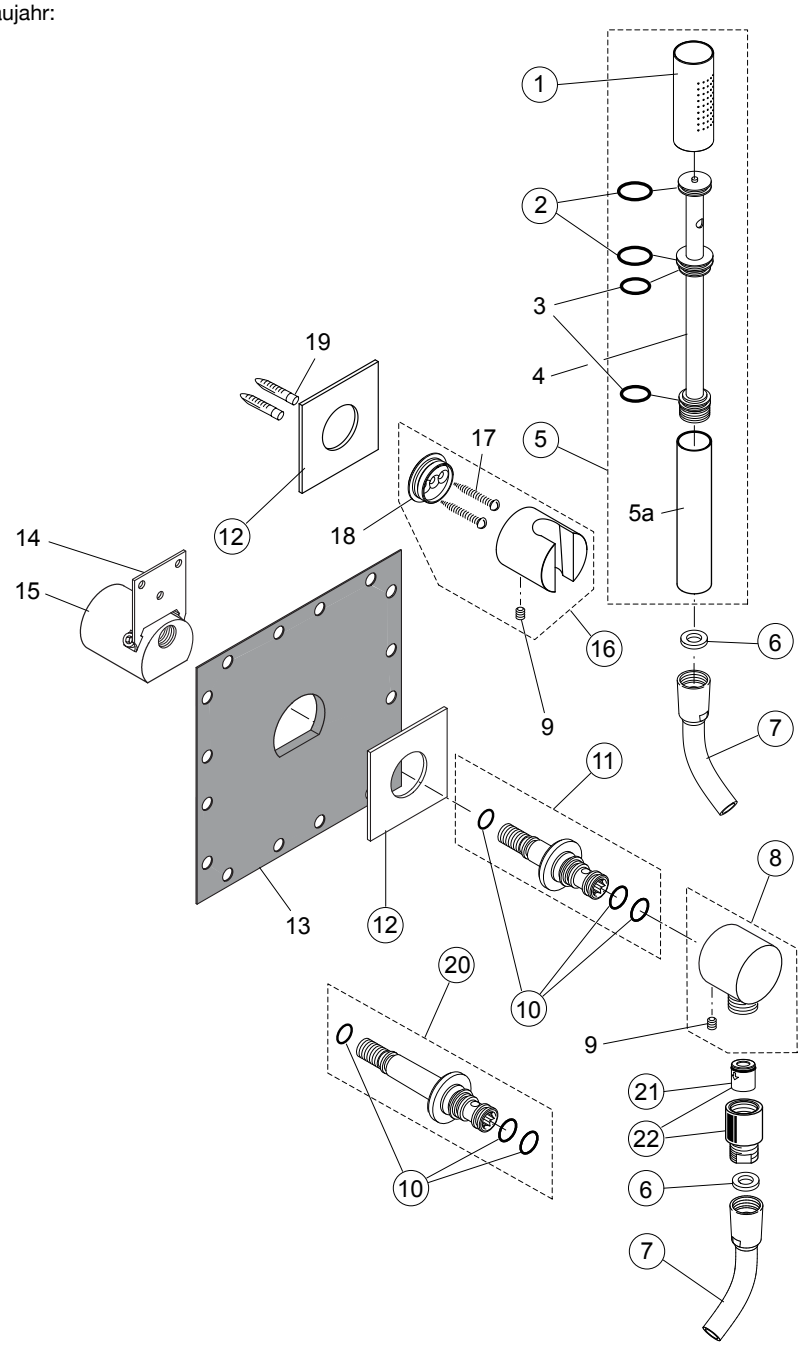

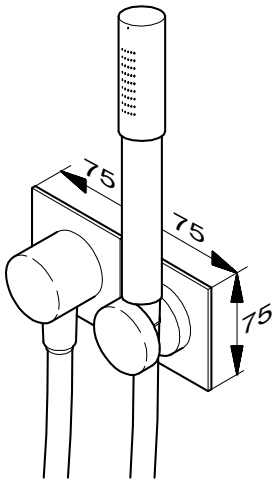

Wandanschluss und Handbrause verchromt **F1358AA**

Wandanschluss verchromt **F1631AA**

Für XX = Oberflächenkennung einsetzen:
chrom - statt XX = AA

Beispiel Ersatzteil - Bestellung:
F 960 688 AA in chrom

Pos.	Bezeichnung	Ersatzteil-Bestell-Nr.	Liefer-menge
1	Strahlrohr	**F 960 688 XX**	1 St.
2	O-Ringe f. Strahlrohr	**F 960 764 NU**	1 St.
3	O-Ringe für Handbrauserohr		
4	Handbrauserohr		
5	Handbrause komplett	**F 960 900 XX**	1 St.
5a	Griffrohr		
6	Gummidichtung	**A 961 817 NU**	5 St.
7	Brauseschl. G1/2x1500mm	**F 960 697 XX**	1 St.
8	Wandanschluss Brause	**F 960 250 XX**	1 St.
9	Gewindestift M6 x 8 DIN 916		
10	Dichtungssatz Auslaufnipp.	**F 960 233 NU**	1 St.
11	Auslaufnippel kpl.	**F 960 471 NU**	1 St.
12	Frontplatte 75x75 Ø35	**F 960 097 XX**	1 St.
13	Wanddichtung		
14	Befestigungswinkel		
15	Anschlusskörper		

Pos.	Bezeichnung	Ersatzteil-Bestell-Nr.	Liefer-menge
16	Handbrausehalter +Pos.19	**F 960 398 XX**	1 St.
17	Holzschrauben 5x50mm		
18	Konsole Brausehalter		
19	Dübel 8x40mm		
20	Verlängerung 10mm zu tief	**F 960 060 NU**	1 Set
	Verlängerung 20mm zu tief	**F 960 061 NU**	1 Set
	Verlängerung 30mm zu tief	**F 960 062 NU**	1 Set
	Verlängerung 40mm zu tief	**F 960 063 NU**	1 Set
21	RV-Patrone DW15	**A 962 594 NU**	2 St.
22	Rückflussverhinderer kpl.	**A 963 287 XX**	1 St.