Baujahr: ab März 2007

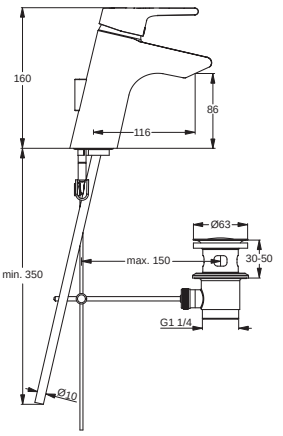

B8057AA

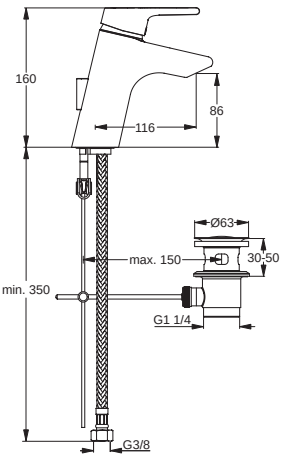

B8059AA

Oberflächen

AA Chrom

Produkt	**Artikel-Nr.**	**Durchfluss bei 3 bar**
Waschtischarmatur	B8057AA	11 Liter
Waschtischarmatur mit flex. Schläuchen	B8059AA	11 Liter

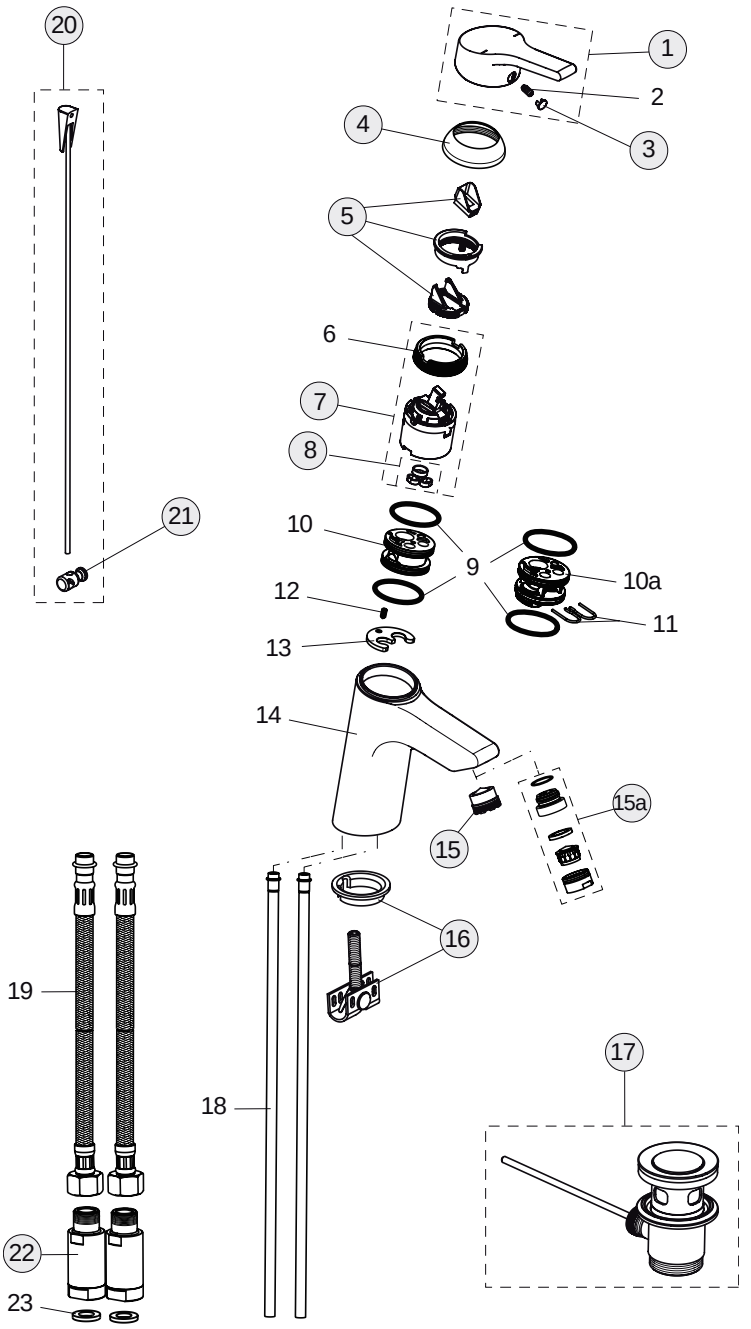

Pos.	Bezeichnung	Ersatzteil-Bestell-Nummer	Liefermenge
1	Griffhebel mit Logo	B960673AA	1 St.
2	Gewindestift M5x10 SW2,5		
3	Griffstopfen chrom	B960473AA	1 St.
4	Abdeckkappe und Pos. 6	A960862AA	1 St.
5	Eco-Stop	A960477AA	1 St.
6	Gewindering M43x1.5 M41x1.5		
7	Kartusche 40 m ohne Pos. 6	A963785NU	1 St.
8	Dichtungsset Kartusche	A961155NU	1 Set
9	O-Ring Ø35x2		
10	Einsatzstück Ø40 mm		
10a	Einsatzstück		
11	Clip		
12	Schraube M4x8		
13	Adapter		
14	Armaturenkörper		
15	Strahlregler M21.5x1 und Schlüssel	B960366NU	1 St.
15a	Adapter M21,5x1/ M24x1 und Cascade Strahlregler M24x1	B960819AA	1 St.
16	Befestigungsset	A960949NU	1 St.
17	Ab- und Überlaufgarnitur	A961230AA	1 St.
18	Anschlussrohr 10.5x10x440 Clip Technik		
19	Anschlussschlauch G3/8 Clip Technik		
20	Zugstange	B960479AA	2 St.
21	Klemmstück	A963404NU	1 St.
22	Geräuschdämpfer (Paar)	A963777AT	2 St.
23	Fiberring Ø14.5x8x2		