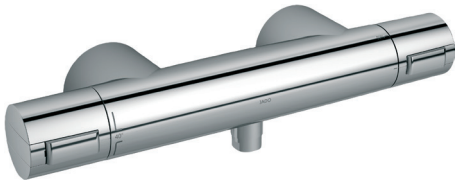

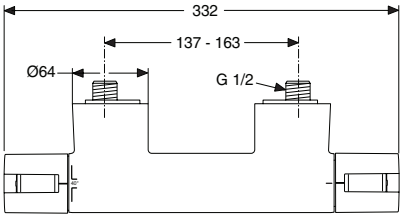

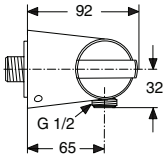

Oberflächen

AA Chrom

Produkt	Artikel-Nr.	Durchfluss bei 3 bar
AP-Brausethermostat	A5575AA	

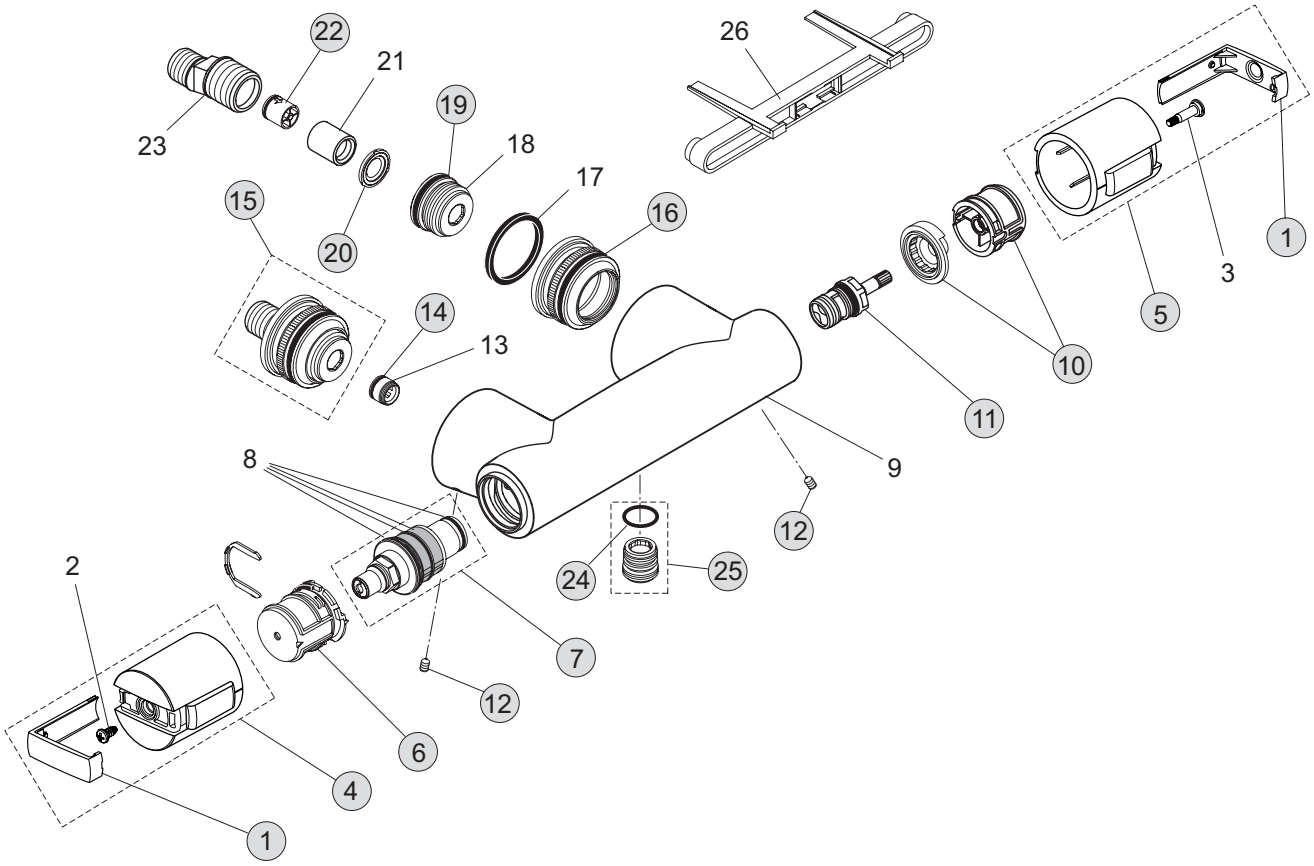

Pos.	Bezeichnung	Bestell-Nummer	Liefermenge
1	Griffkappe mit und ohne Logo	A962878AA	1 St.
2	Ejot-PT-Schraube KB 50x10		
3	Schraube für Griff M4x23,5		
4	Temperaturgriff* komplett	A962880AA	1 St.
5	Mengenregelgriff* komplett	A962880AA	1 St.
6	Temperaturverstellung	A963427NU	1 Set
7	Thermostatkartusche G1/2	F961044NU	1 St.
8	Wartungsset Kartusche		
9	Armaturenkörper		
10	Anschlagring + Griffadapter	A963432NU	1 Set
11	Kartusche G1/2 180°	A963400NU	1 St.
12	Gewindestift M6x10 DIN 914	A962857NU	1 St.
13	Sitzstück M14x1		
14	O-Ring Ø11 x 1,5 mm	A962218NU	2 St.
15	S-Anschluss komplett	A962569NU	2 St.
16	O-Ring Ø43 x 3 mm	A860321NU	1 St.
17	Dichtring		
18	Überwurfmutter G1/2 x G3/4		
19	O-Ring Ø28 x 3 mm	A960071NU	2 St.
20	Siebeinsatz	A962160NU	2 St.
21	Adapterhülse		
22	Rückflussverhinderer DW15	A962594NU	2 St.
23	S-Anschluss		
24	O-Ring Ø17 x 2 mm	A961810NU	2 St.
25	Anschlussnippel G1/2	A963651NU	1 St.
26	Montageschablone		

* Temperatur- und Mengenregelgriff sind baugleich