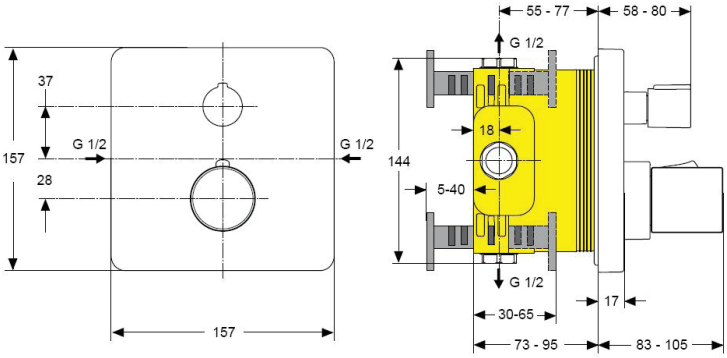

Oberflächen

AA Chrom

Produkt	Artikel-Nr.	Durchfluss bei 3 bar
UP-Einzel-Thermostatbatterie	A5455AA	
Unterputzkörper EASY-Box	A1000NU	

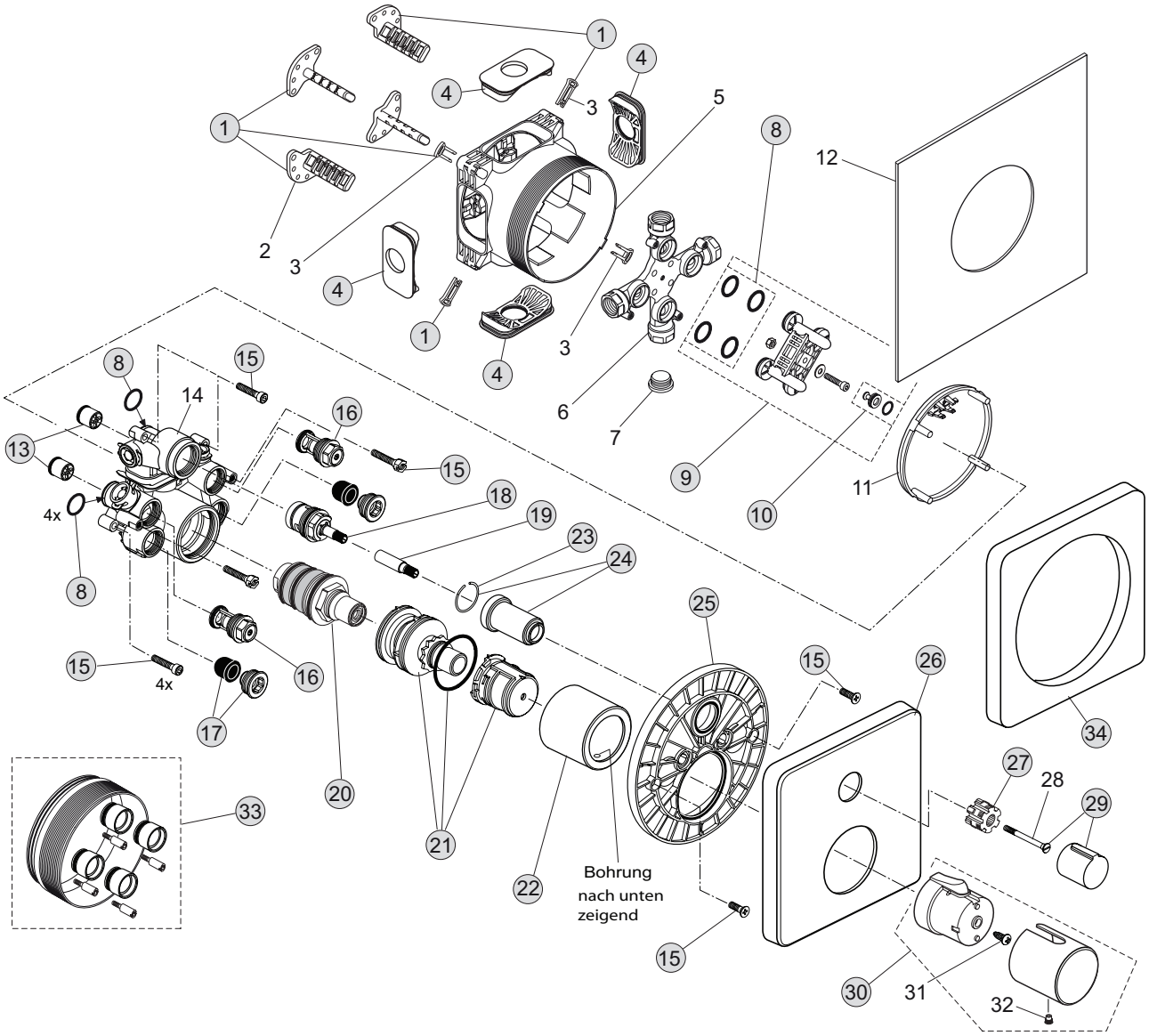

Pos.	Bezeichnung	Bestell-Nummer	Liefermenge
1	Versteller für Einbautiefe mit Riegel	A963131NU	1 Set
2	Höhenversteller		
3	Riegel (in Pos. 1 enthalten)		
4	Seitendichtung	A963132NU	1 Set
5	UP-Box		
6	Kreuz/Rohranschluss		
7	Stopfen G1/2		
8	O-Ring Ø17 x 2,5 mm	A963143NU	1 Set
9	Spüleinsatz komplett mit O-Ringen und Scheiben	A963146NU	1 Set
10	Absperrstopfen mit O-Ring Ø12 x 1,5 mm	A963147NU	1 St.
11	Deckel für UP-Box		
12	Vlies für UP-Box		
13	Rückflussverhinderer DW 15	A962594NU	2 St.
14	UP-Körper für Thermostat Einzelabsperrung		
15	Schraubenset komplett	A960890NU	1 Set
16	Absperrventil komplett	A960706NU	2 St.
17	Geräuschdämpfer komplett	A960891NU	1 St.
18	Oberteil Kartusche G3/4 - 90°	A960898NU	1 St.
19	Spindelverlängerung Thermostat	A960899NU	1 St.
20	Thermostatkartusche	A963564NU	1 Set
21	Temperaturverstellung komplett	A963427NU	1 Set
22	Abdeckkappe für Thermostatkartusche	A962391AA	1 St.
23	Sprengring	A962368NU	1 St.
24	Abdeckhülse für Oberteilkartusche	A962384AA	1 St.
25	Rosettenhalter komplett	A960895NU	1 Set
26	Rosette mit Logo	A962675AA	1 St.
27	Griffaufnahme	A961659NU	1 St.
28	Griffscharube M4x47		
29	Mengenregelgriff Thermostat	A962388AA	1 St.
30	Mengengriff komplett	A960036AA	1 St.
31	Ejot-PT-Schraube KB50x10		
32	Gewindestift M5x5 DIN 916		
33	Verlängerungsset 20 mm für zu tiefen Einbau	A960704NU	1 Set
	Verlängerungsset 40 mm für zu flachen Einbau	A962476NU	1 Set
34	Distanzrahmen	A962475AA	1 St.