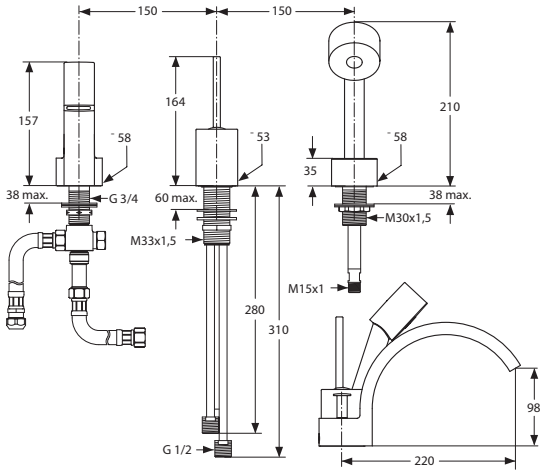

Oberflächen

AA Chrom

Produkt	Artikel-Nr.	Durchfluss bei 3 bar
Dreiloch-Wannenrandbatterie	A5344AA	

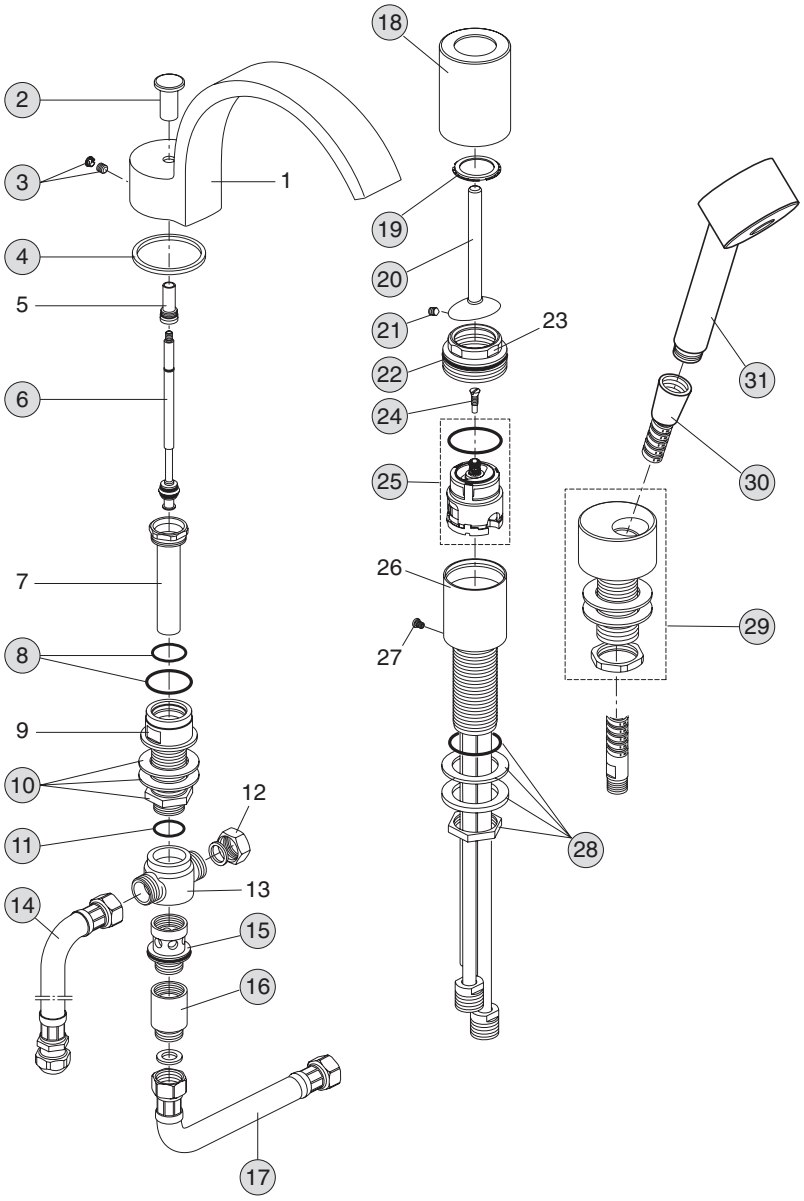

Pos.	Bezeichnung	Bestell-Nummer	Liefermenge
1	Auslaufgehäuse rund		
2	Zugknopf	A860661AA	1 St.
3	Kappe + Gewindestift	A961808AA	1 Set
4	Befestigungsset	A961811NU	1 Set
5	Nippel		
6	Umschaltspindel	A860664NU	1 St.
7	Umstellungshülse		
8	O-Ring-Set	A961798NU	1 Set
9	Schaft		
10	Befestigungsset	A961811NU	1 Set
11	O-Ring Ø 17 x 2 mm	A961810NU	1 Set
12	Sicherungsmutter		
13	T-Stück G 1/2		
14	Druckschlauch G 1/2	A962823NU	1 St.
15	O-Ring Ø 24 x 2 mm	A961809NU	1 St.
16	RV-Anschluss DW 15	A963287AA	1 St.
17	Flexschlauch	H960185NU	1 St.
18	Abdeckkappe	A961278AA	1 St.
19	Dichtring	A860601NU	1 St.
20	Griffhebel	A860602AA	1 St.
21	Gewindestift M5 x 6	A860603NU	1 St.
22	O-Ring Ø 41 x 1,78 mm	A860632NU	1 St.
23	Gewindering M45 x 1,5		
24	Stützschraube M4	A860605NU	1 St.
25	Kartusche MP Joystick	A860606NU	1 St.
26	Gehäuse		
27	Befestigungsschraube		
28	Befestigungsset	A860672NU	1 Set
29	Schlauchschaft komplett	A860673AA	1 St.
30	Brauseschlauch	H960440AA	1 St.
31	3F Handbrause mit Durchflussbegrenzer 12l/min.	H3082AA	1 St.