für folgende Ausführungen:
Wandtiefspülklosett
Wandtiefspülklosett ohne Spülrand

Produkt	Artikel-Nr.	Material	kg
WC-Sitz Softclosing	T679301	Duroplast	X,XX

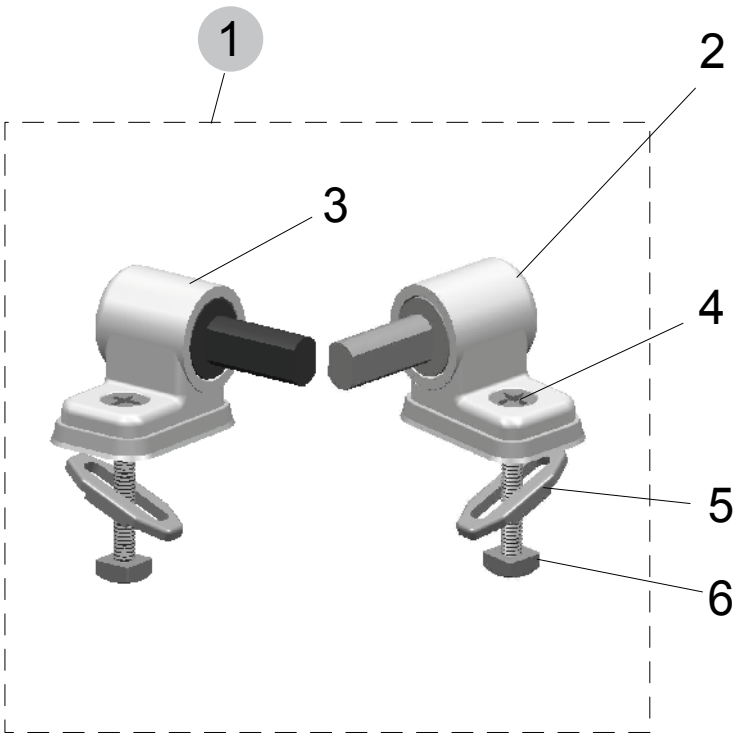

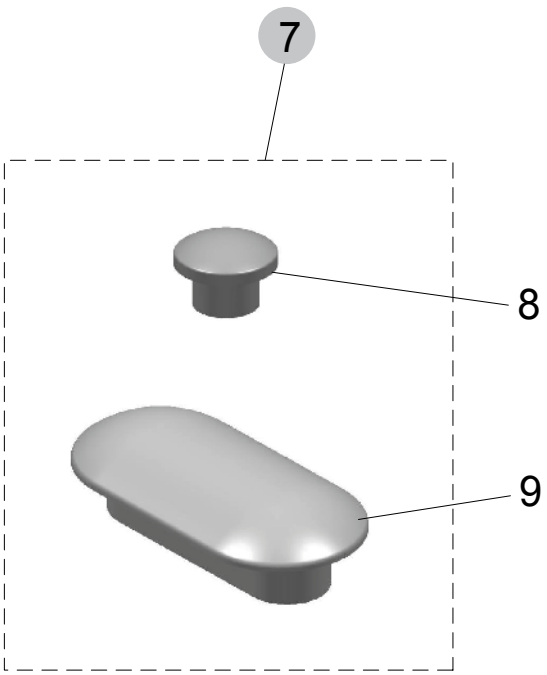

Pos.	Bezeichnung	Ersatzteil-Nr.	Liefermenge
1	Scharnier-Set kompl. für Sitz T679301	T2590BJ	2 Scharniere

Pos.	Bezeichnung	Ersatzteil-Nr.	Liefermenge
7	Puffer-Set kompl.	T217801	siehe 8+9
8	Puffer-Deckel		2 Stück
9	Puffer-Sitzring		4 Stück

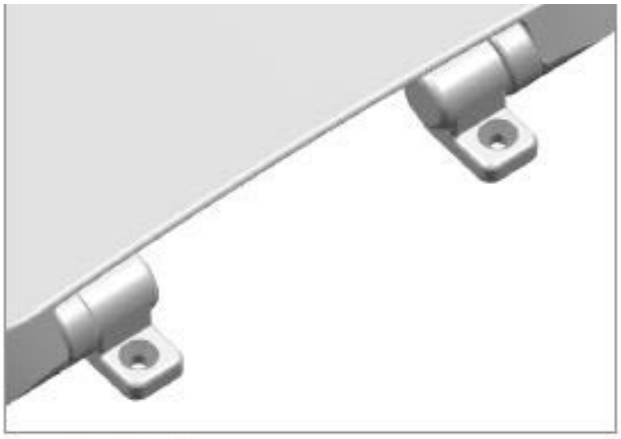

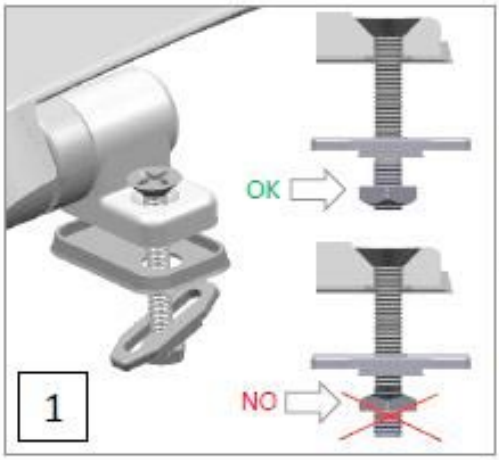
OK
NO
1

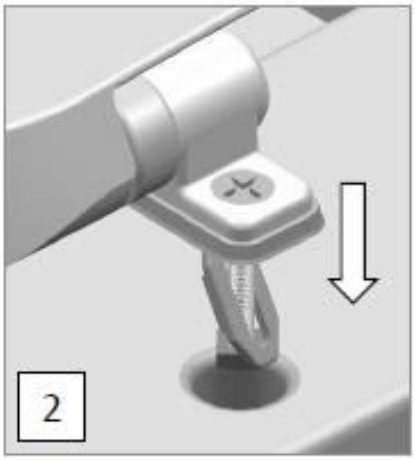
2

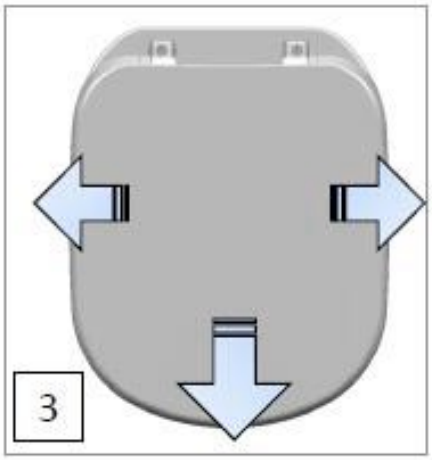
3

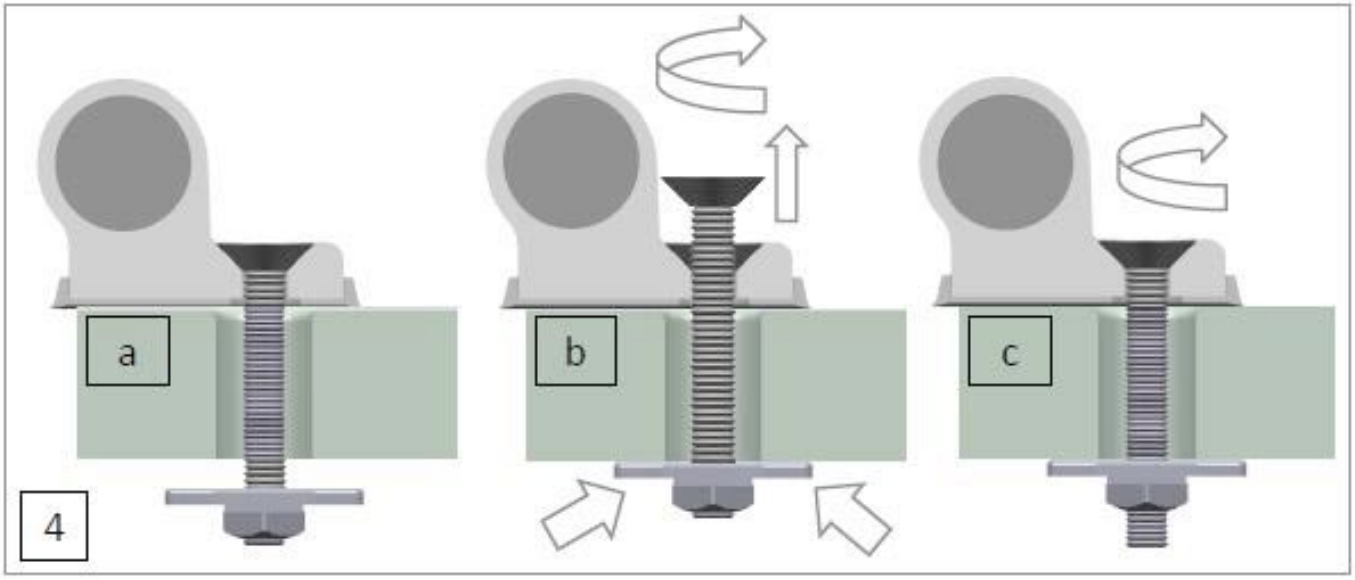
a
b
c
4

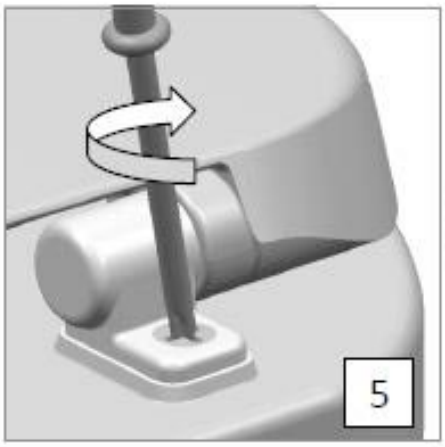
5

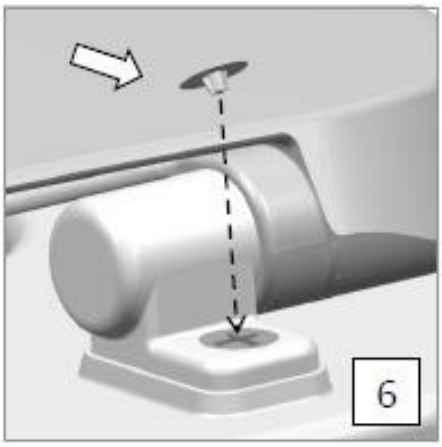
6

7