für folgende Ausführungen:
Wandtiefspülklosett
Wandtiefspülklosett barrierefrei

Produkt	Artikel-Nr.	Material	kg
WC-Sitzring mit Stangenscharnier	K712201	Duroplast	1,10

nur Sitzring

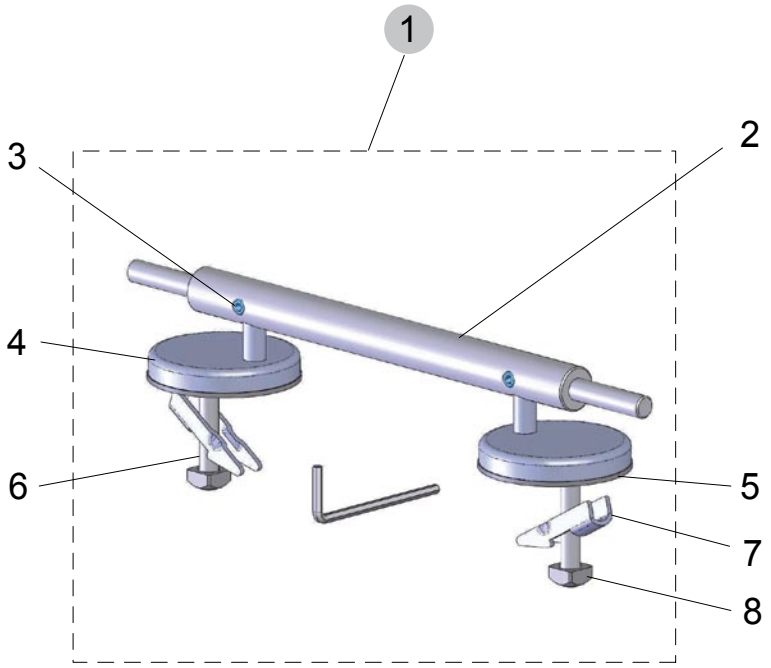

weitere Einzelteile - siehe Montage-Anleitung auf der Rückseite.

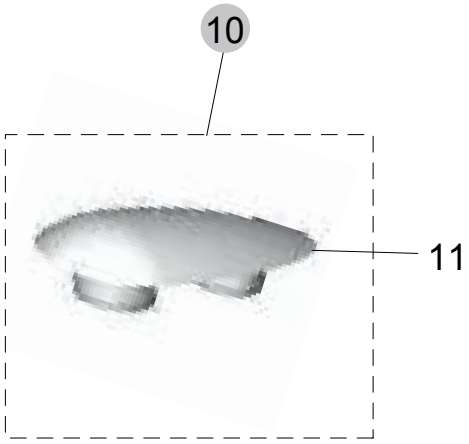

nur der komplette Sitzring wird geliefert, Stangenscharnier gibt es nicht einzeln!

Pos.	Bezeichnung	Ersatzteil-Nr.	Liefermenge
1	Stangenscharnier kpl. für Sitz K712201		1 Scharnier

Pos.	Bezeichnung	Ersatzteil-Nr.	Liefermenge
10	Puffer-Set kompl.	S406767*	siehe 11
11	Puffer-Sitzring	* Universal-Set	2 Stück

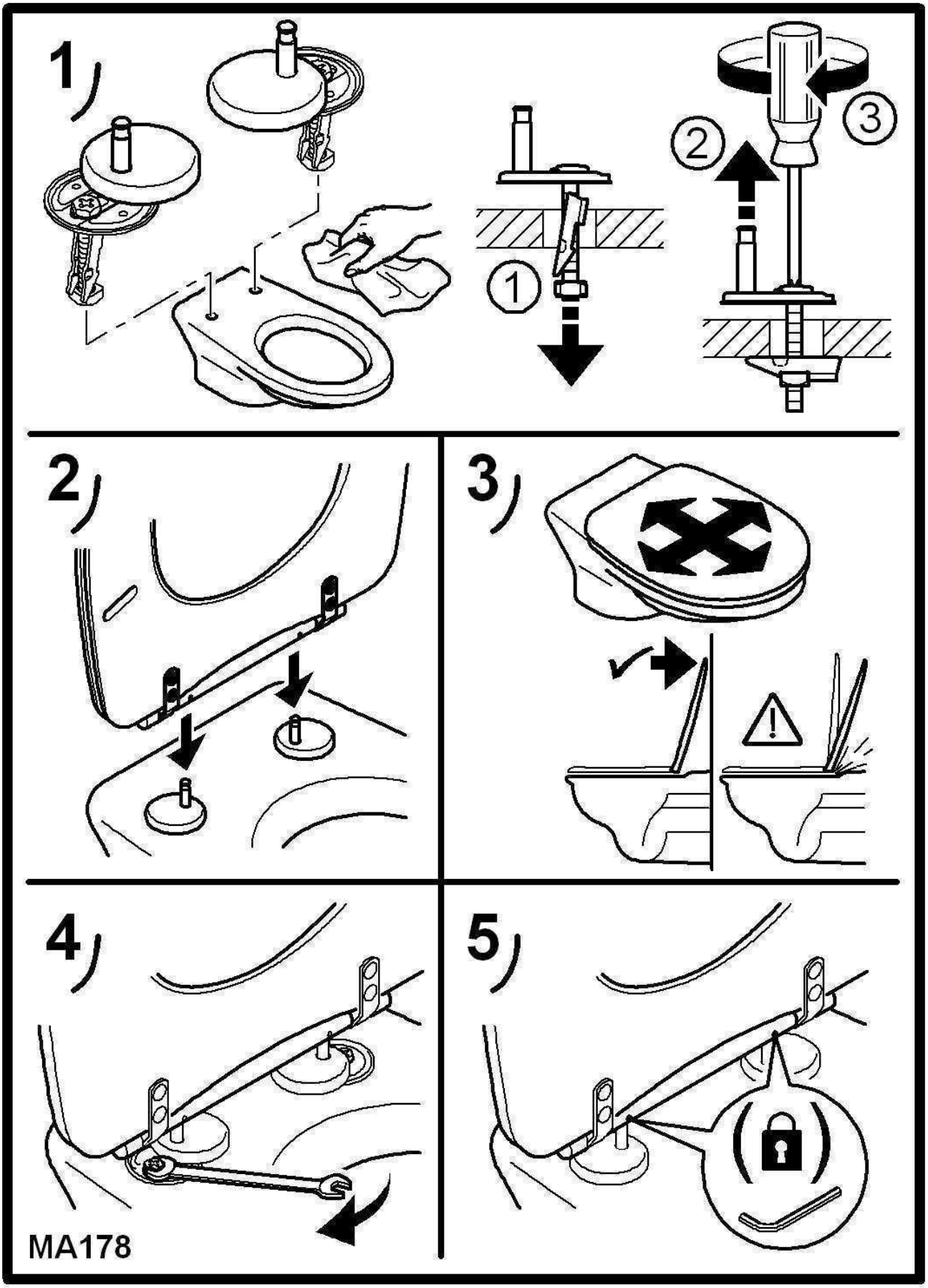
1
1
2
3
2
3
4
5
MA178