für folgende Ausführung:
Wandtiefspülklosett

Produkt	Artikel-Nr.	Material	kg
WC-Sitz flat	J505701	Duroplast	2,60

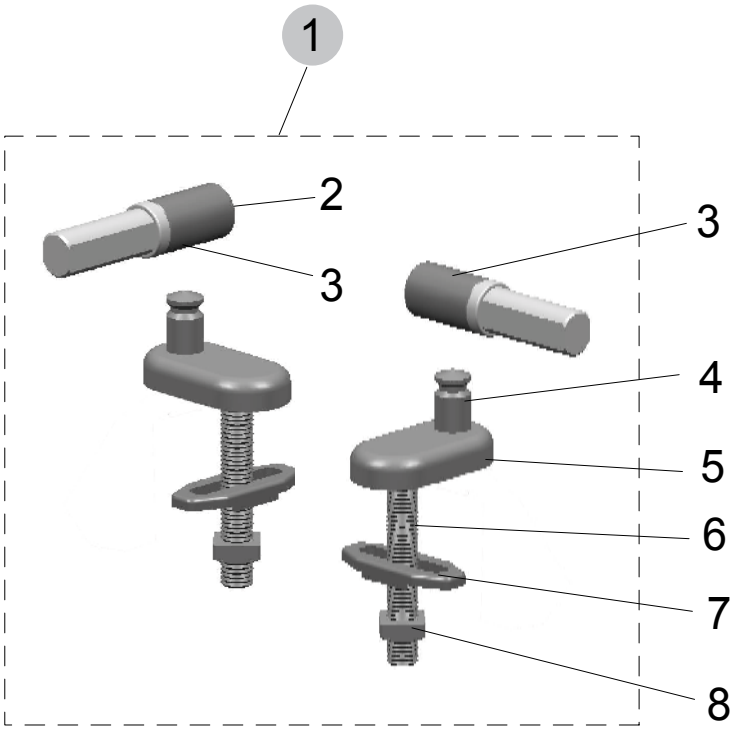

Pos.	Bezeichnung	Ersatzteil-Nr.	Liefermenge
1	Scharnier-Set für Sitz J505701	TV109AA	2 Scharniere

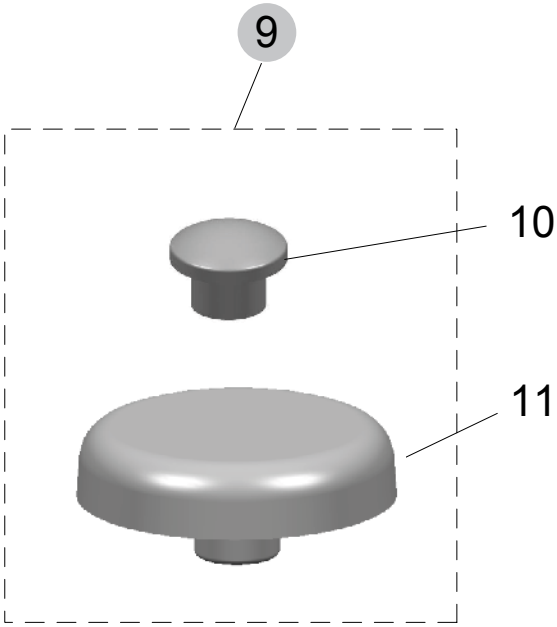

Pos.	Bezeichnung	Ersatzteil-Nr.	Liefermenge
9	Puffer-Set kompl.	T623901	siehe 10+11
10	Puffer-Deckel		2 Stück
11	Puffer-Sitzring		4 Stück

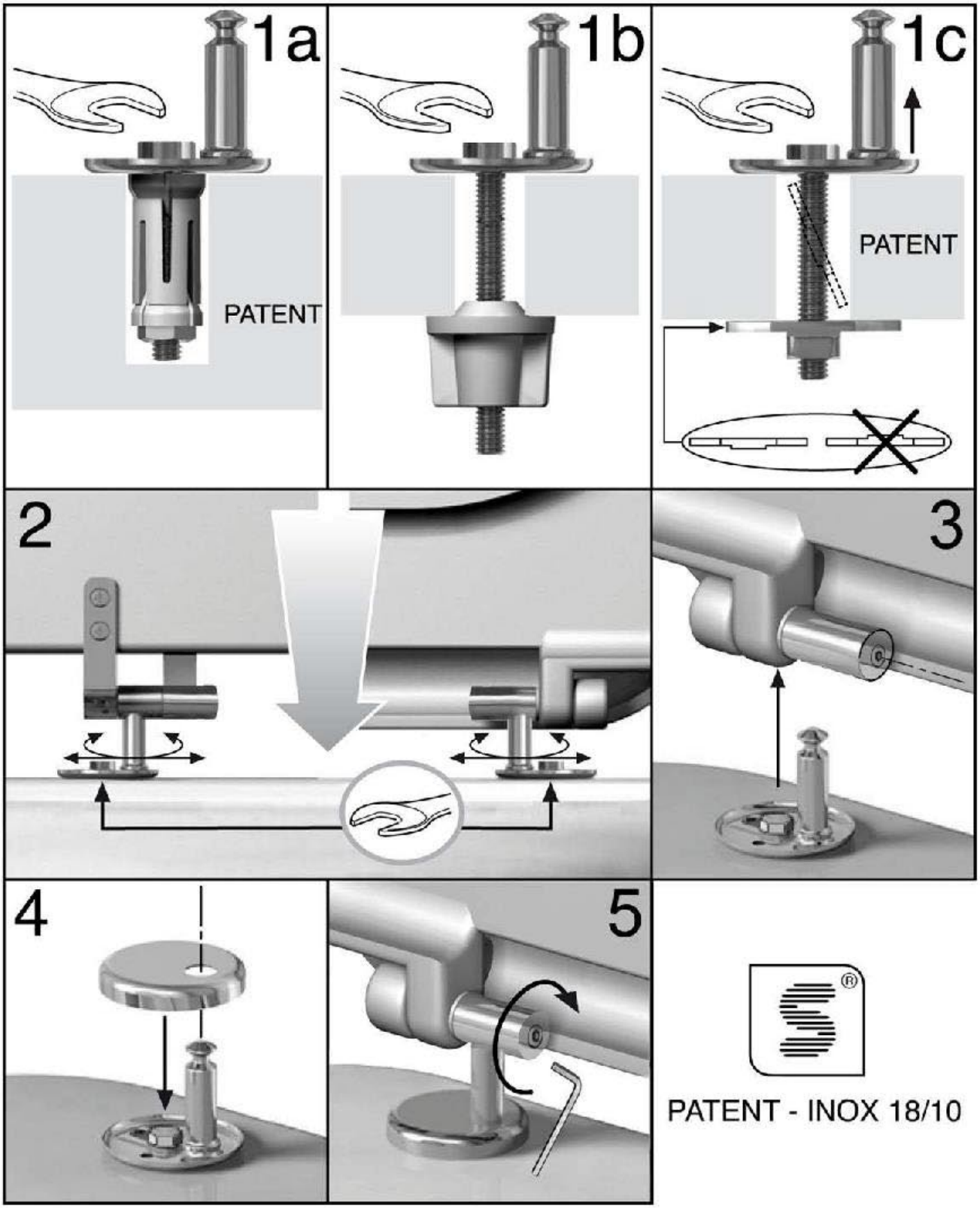
1a
PATENT
1b
1c
PATENT
2
3
4
5
PATENT - INOX 18/10