Spare Parts / Ersatzteile / Pièces de recharge / Pezzi di Ricambio / Piezas de requesto / Parte de reposição / Reserveonderdelen / Reservdelar / Reservedeler / Varaosat / Vraosat / Varahlutir / Ανταλλακτικά / Yedek Parçalar / Náhradní díly / Náhradné diely / Nadomestni deli / Резервни части / Запчасти / Części Zapasowe / Piese de schimb / Rendelhető alkatrészek / Запасні частини / Reservni delovi / Резервни делови / Резервни делови / Atsarginių dalių / Tellitavad varuosad / Rezervju daļu

1	F 960 850 AA
2	A 860 603 NU
3	F 960 854 AA
5	A 960 230 NU
6	F 960 855 NU
7	F 960 856 NU
9	A 961 114 NU
10	A 962 294 NU
11	F 960 843 NU
15	B 960 432 NU
16	F 960 857 AA
17	A 962 370 NU
18	A 962 215 AA
19	A 961 172 NU
20	A 961 230 AA

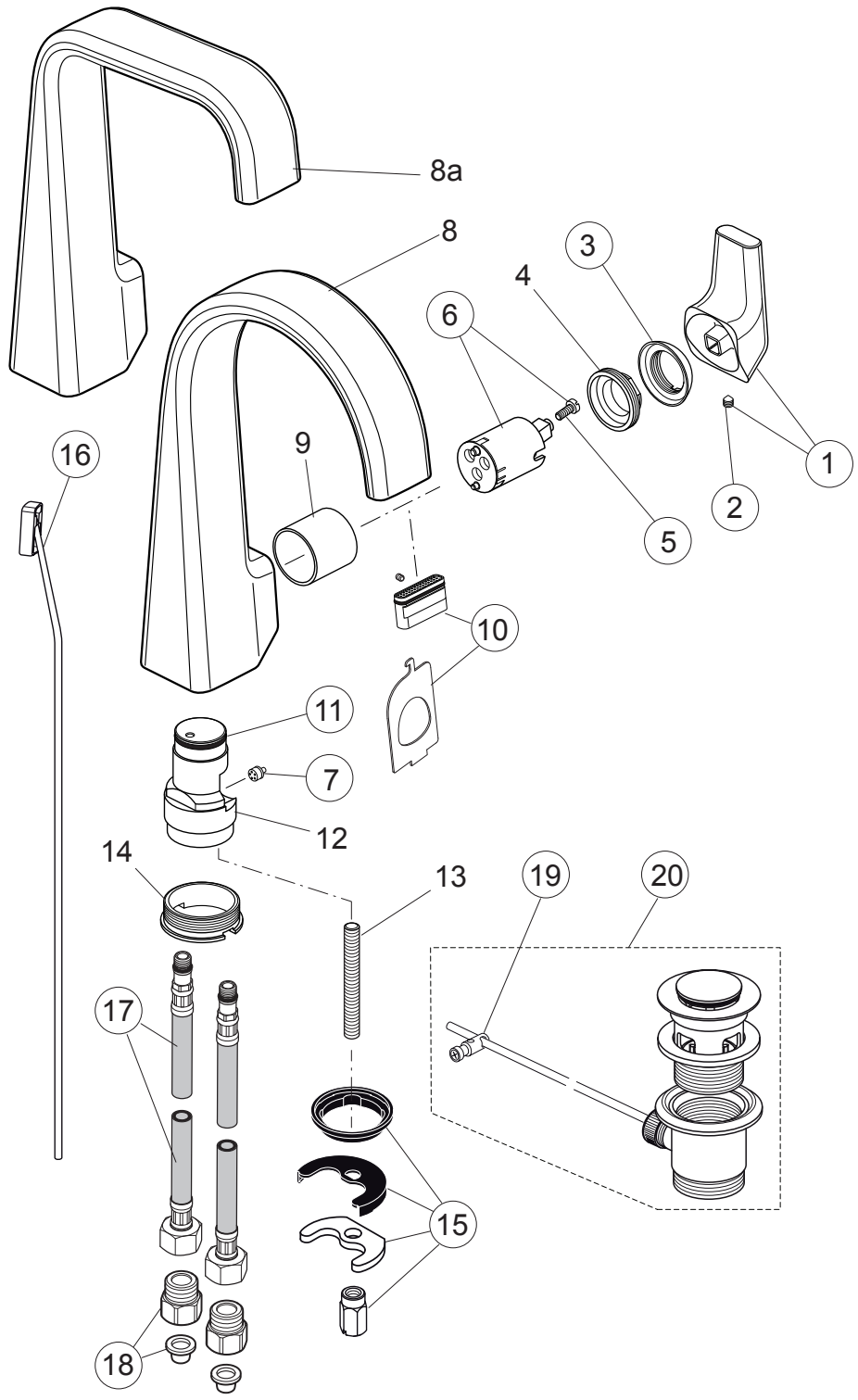

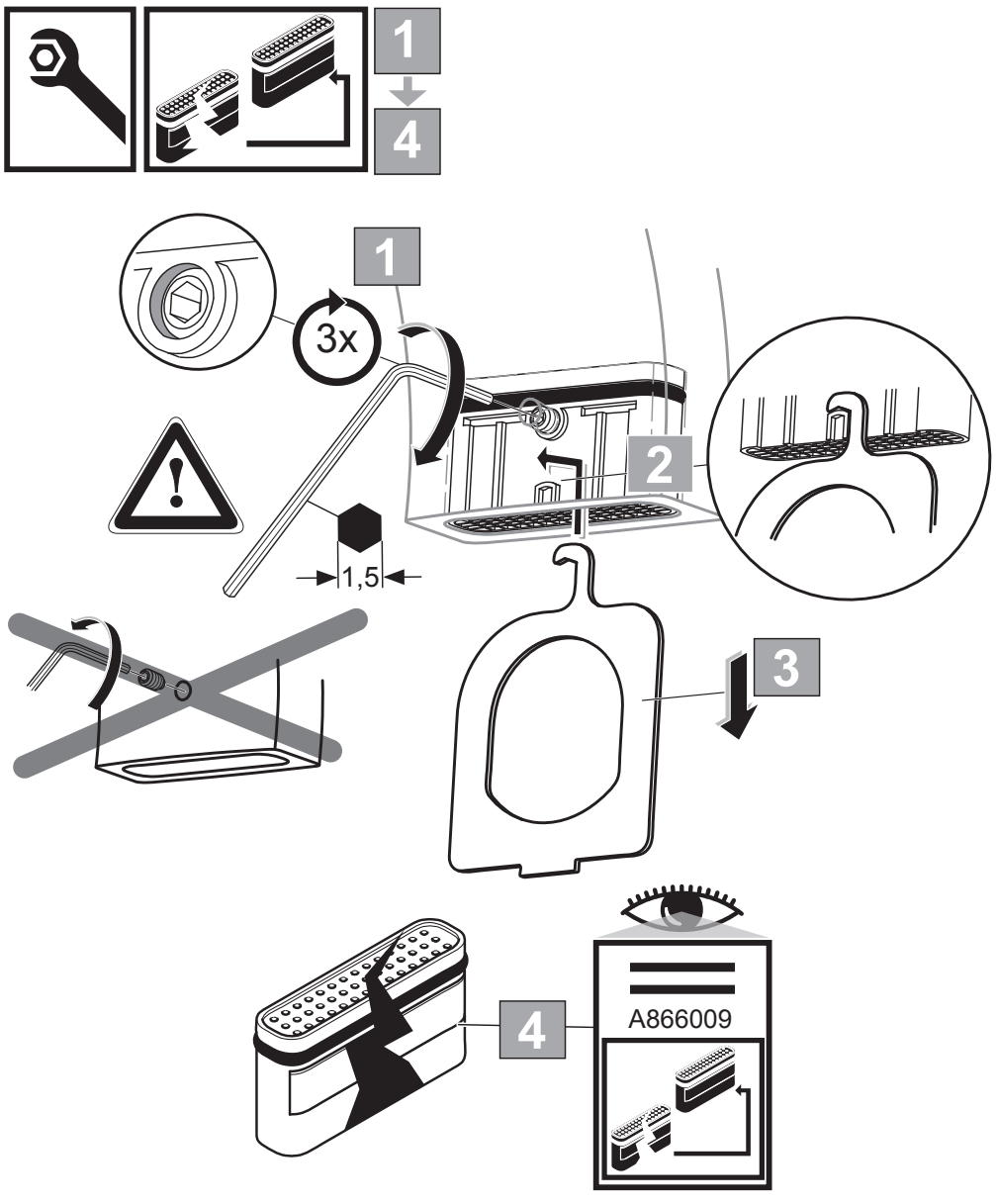

JADO

JES

H 4484 .. H 4485 ..
H 4486 .. H 4487 ..

0216 / A 866 565
(+ A 865 613)
Made in Germany

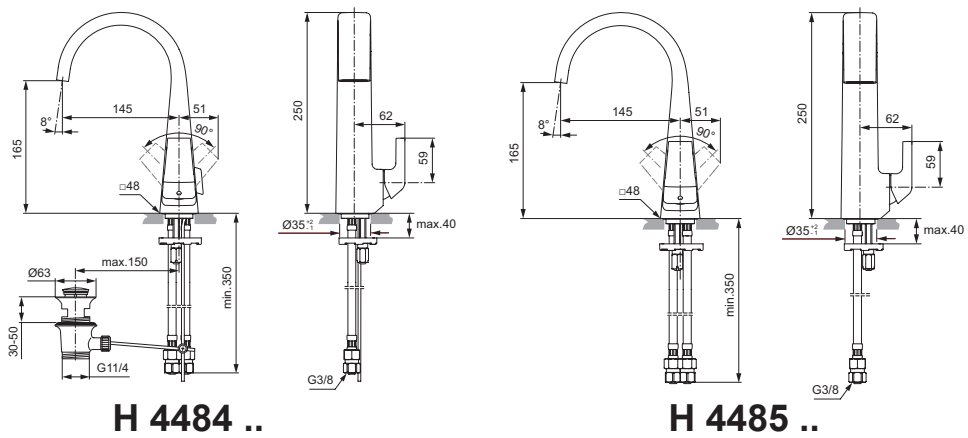

H 4484 .. **H 4485 ..**

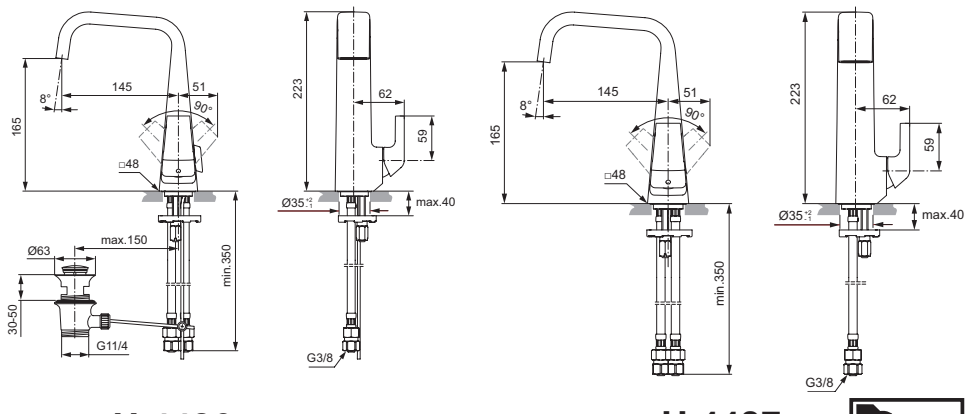

H 4486 .. **H 4487 ..**

Ideal Standard International NV
Corporate Village - Gent Building
Da Vincilaan 2
1935 Zaventem
Belgium

www.idealstandardinternational.com

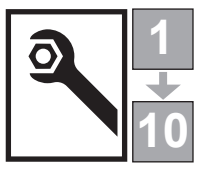
1
10

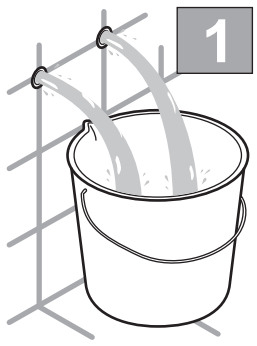
1

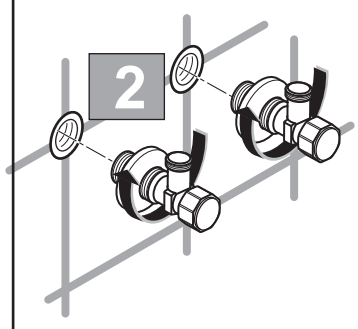
2

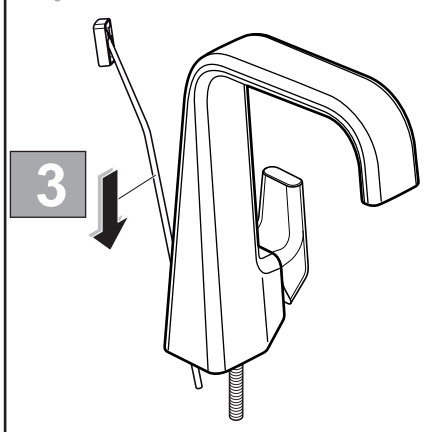
3

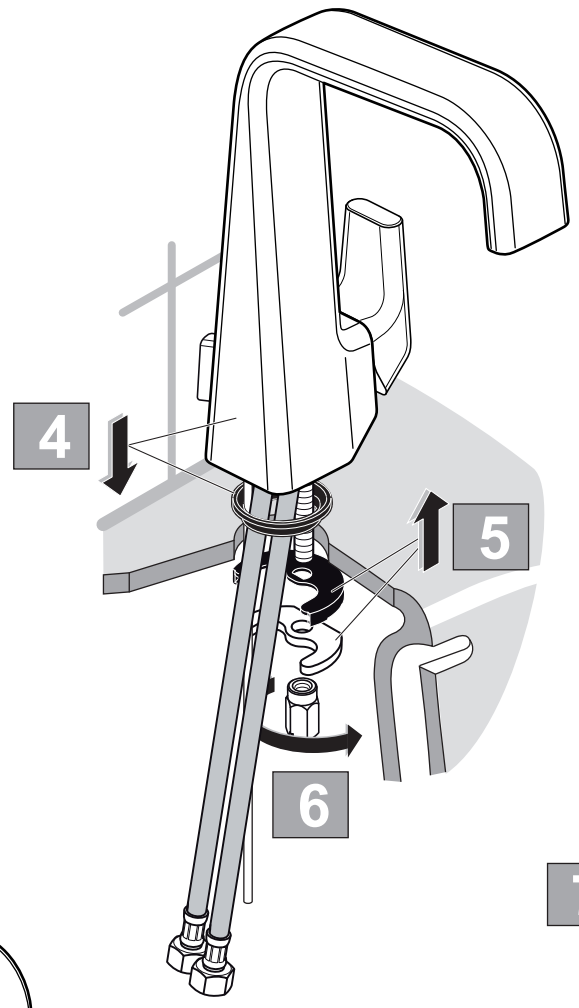
4
5
6

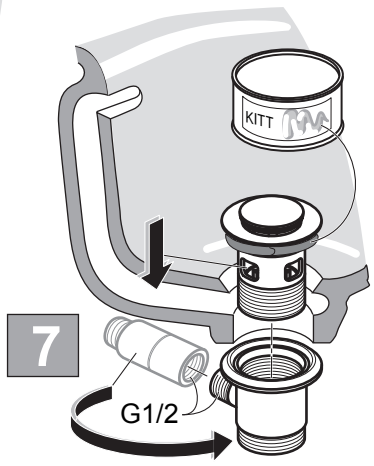
KITT
7
G1/2

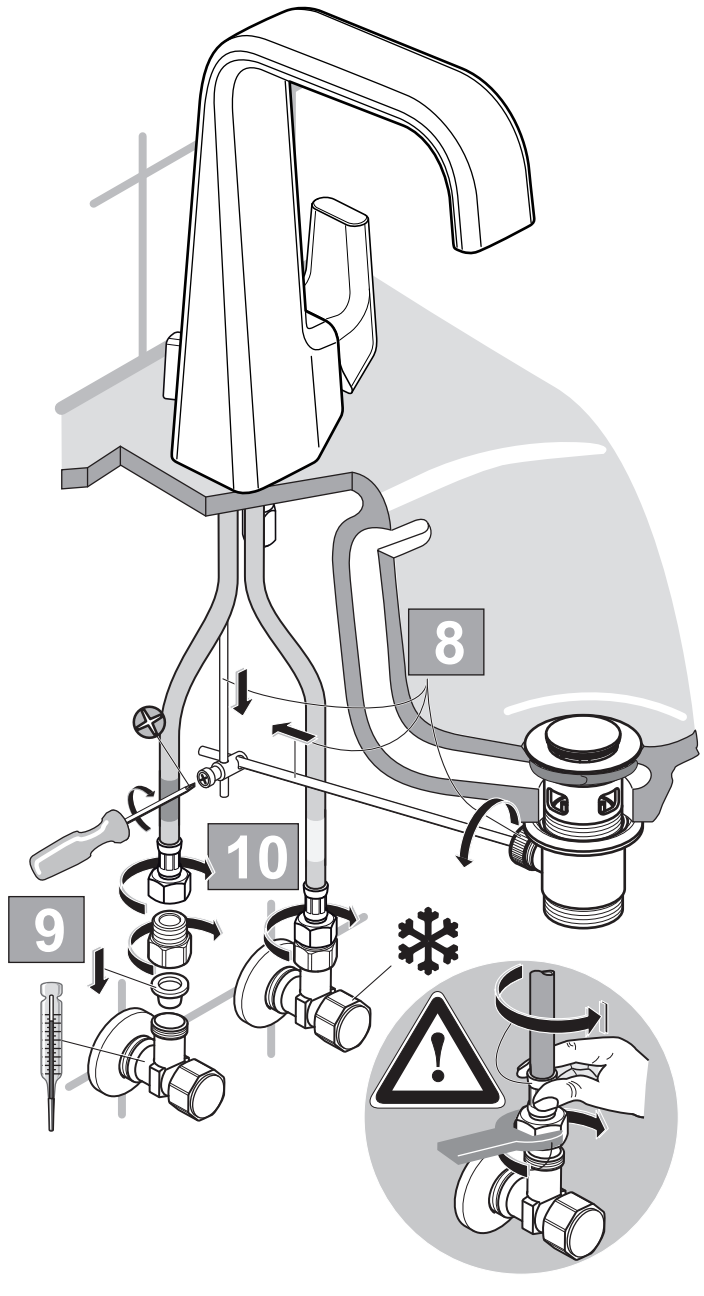
8
9
10

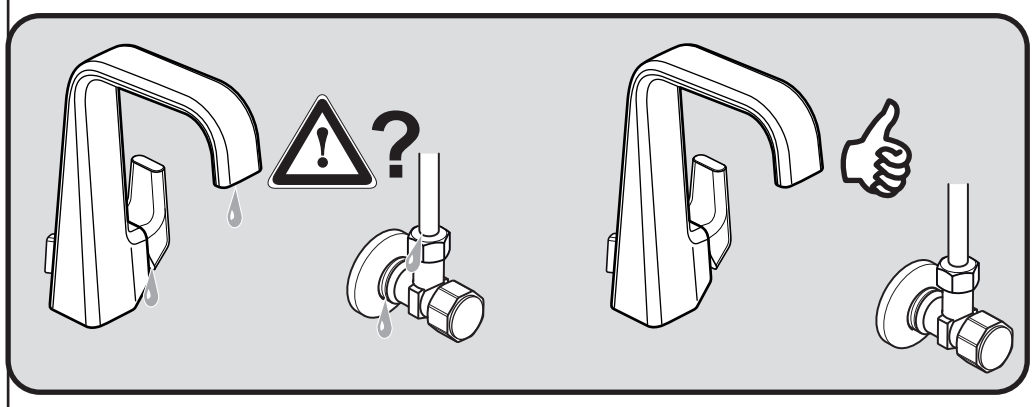

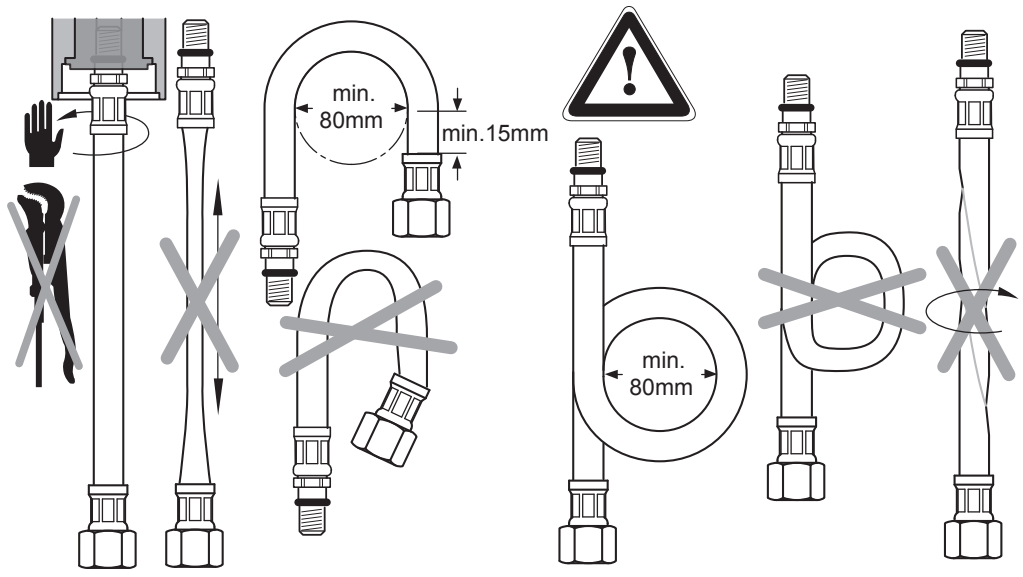
min.
80mm
min.15mm
min.
80mm

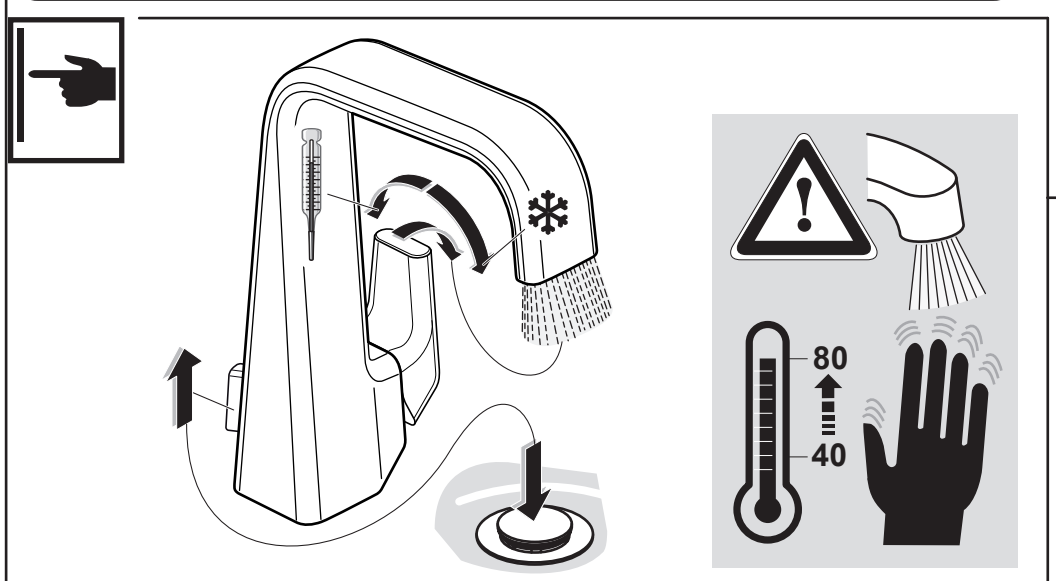
80
40

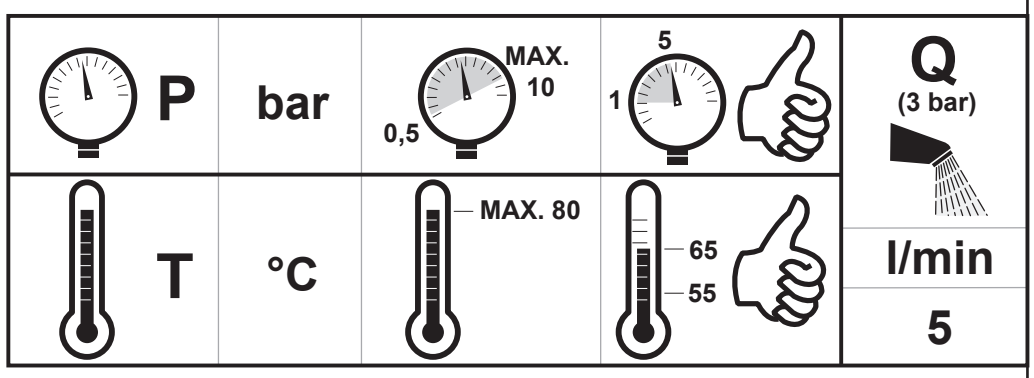
P
bar
MAX.
10
0,5
5
1
Q
(3 bar)
T
°C
MAX. 80
65
55
l/min
5

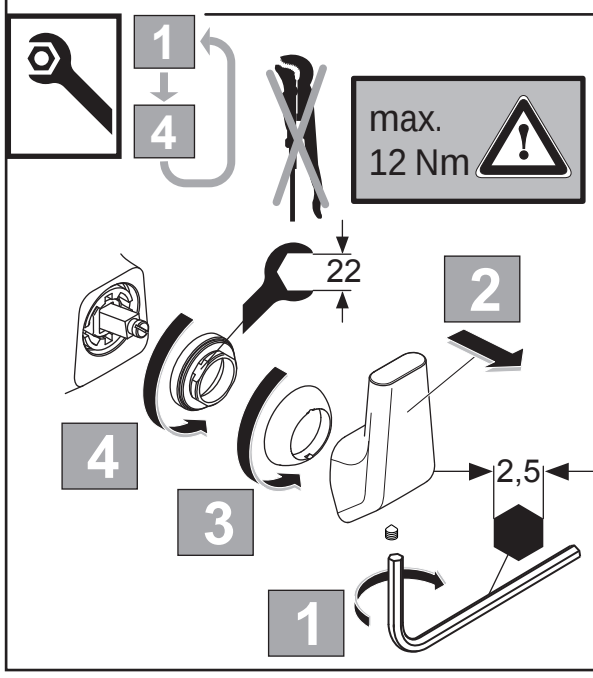
1
4
max.
12 Nm
22
2
4
3
2,5
1

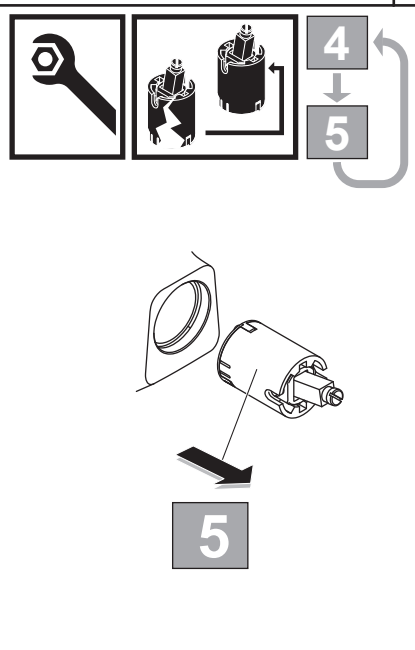
4
5
5

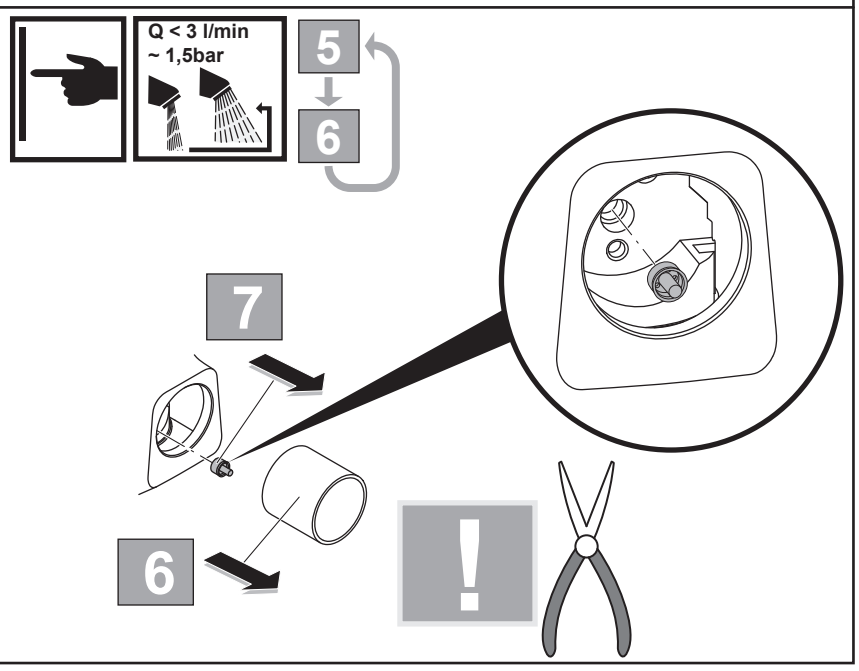
Q < 3 l/min
~ 1,5bar
5
6
7
6
!