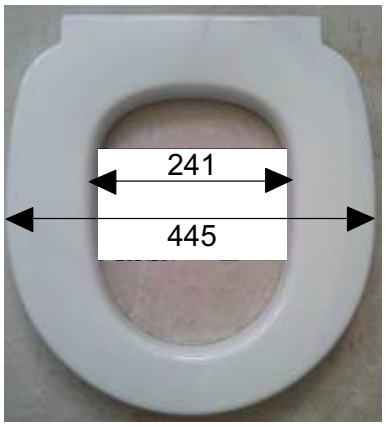

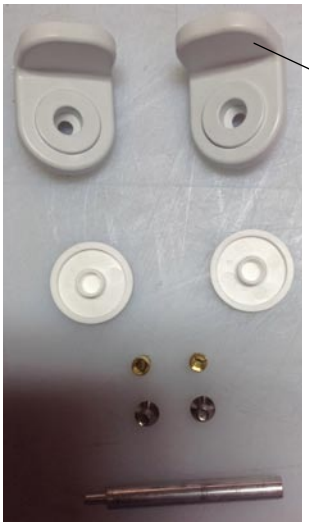

Sitzringerhöhung

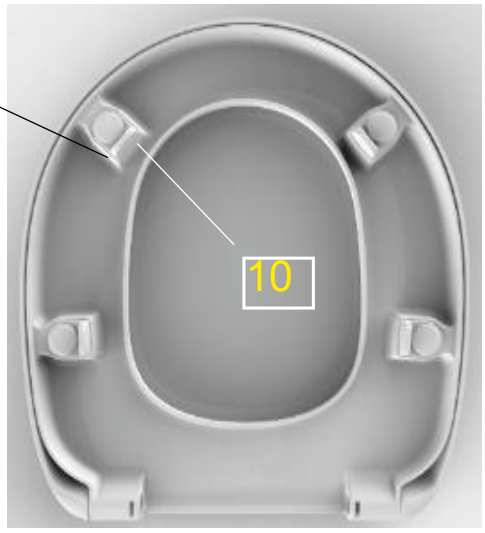

für folgende Ausführungen:
Wandtiefspülklosett
Standflachspülklosett

Produkt	Artikel-Nr.	Material	kg
WC-Sitzring XL	E824201	Duroplast	2,20

nur Sitzring

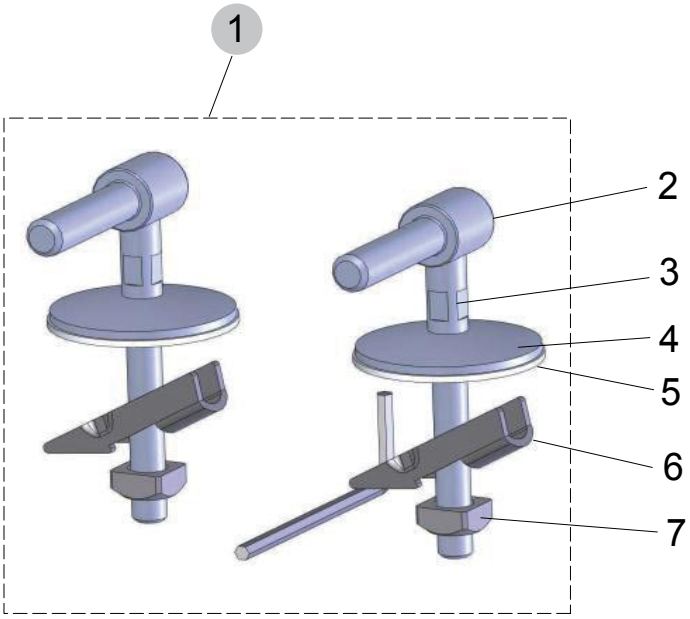

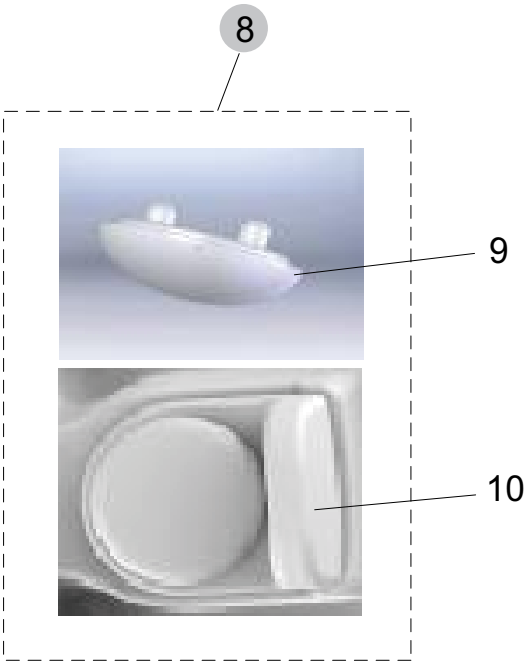

Pos.	Bezeichnung	Ersatzteil-Nr.	Liefermenge
1	Scharnier-Set kompl. für Sitz E824201	EV139BJ	2 Scharniere

Pos.	Bezeichnung	Ersatzteil-Nr.	Liefermenge
8	Puffer-Set kompl.	EV13867	siehe 9 - 10
9-10	Puffer-Sitzring		je 4 Stück

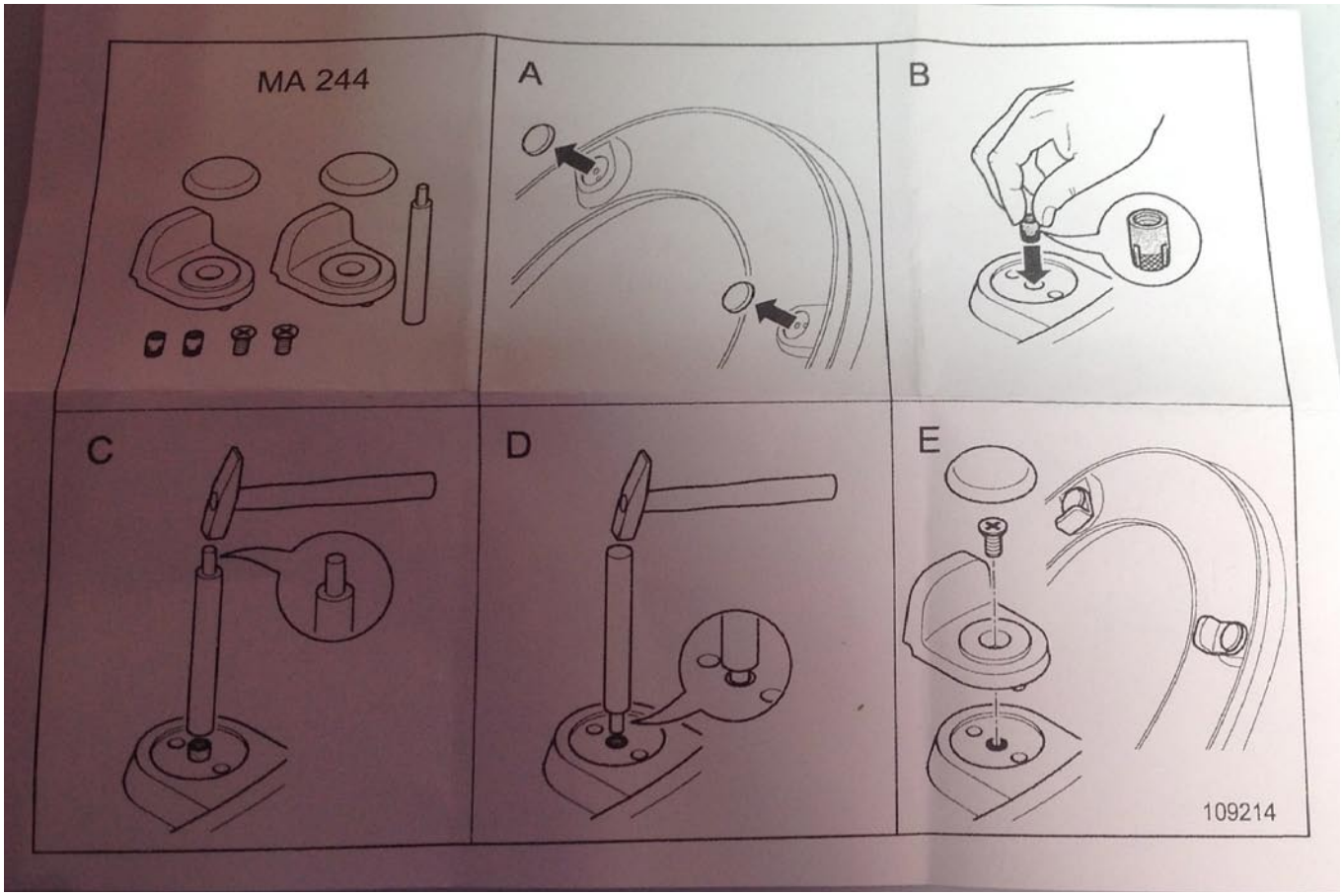
MA 244
A
B
C
D
E
109214