Spare Parts / Ersatzteile / Pièces de recharge / Pezzi di Ricambio / Piezas de requesto / Parte de reposição / Reserveonderdelen / Reservdelar / Reservedeler / Varaosat / Vraosat / Varahlutir / Ανταλλακτικά / Yedek Parçalar / Náhradní díly / Náhradné diely / Nadomestni deli / Резервни части / Запчасти / Części Zapasowe / Piese de schimb / Rendelhető alkatrészek / Запасні частини / Reservni delovi / Резервни делови / Резервни делови / Atsarginių dalių / Tellitavad varuosad / Rezervju daļu

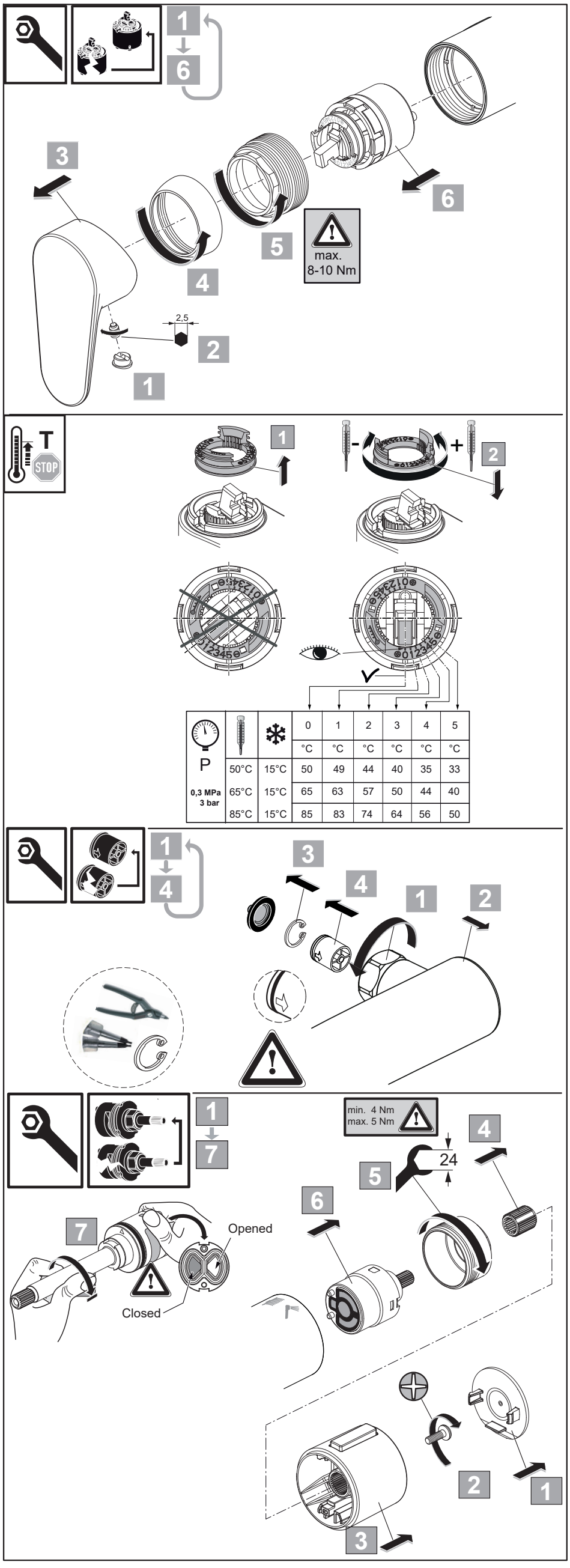

P			0	1	2	3	4	5
			°C	°C	°C	°C	°C	°C
0,3 MPa 3 bar	50°C	15°C	50	49	44	40	35	33
	65°C	15°C	65	63	57	50	44	40
	85°C	15°C	85	83	74	64	56	50

XX = RO, SI, XG

Pos.	Part No.
1	A 861 648 XX
2	A 861 649 XX
3	A 861 156 NU
4	A 861 650 NU
5	A 861 620 XX
6	A 861 624 NU
7	A 861 372 NU
8	A 861 625 XX
9	A 861 627 NU
10	A 861 640 XX
11	A 861 631 XX
12	A 861 632 XX
13	BD 581 XX
14	BE 175 XX
15	A 861 629 XX
16	BD 580 XX
17	A 861 630 XX
18	A 861 628 XX

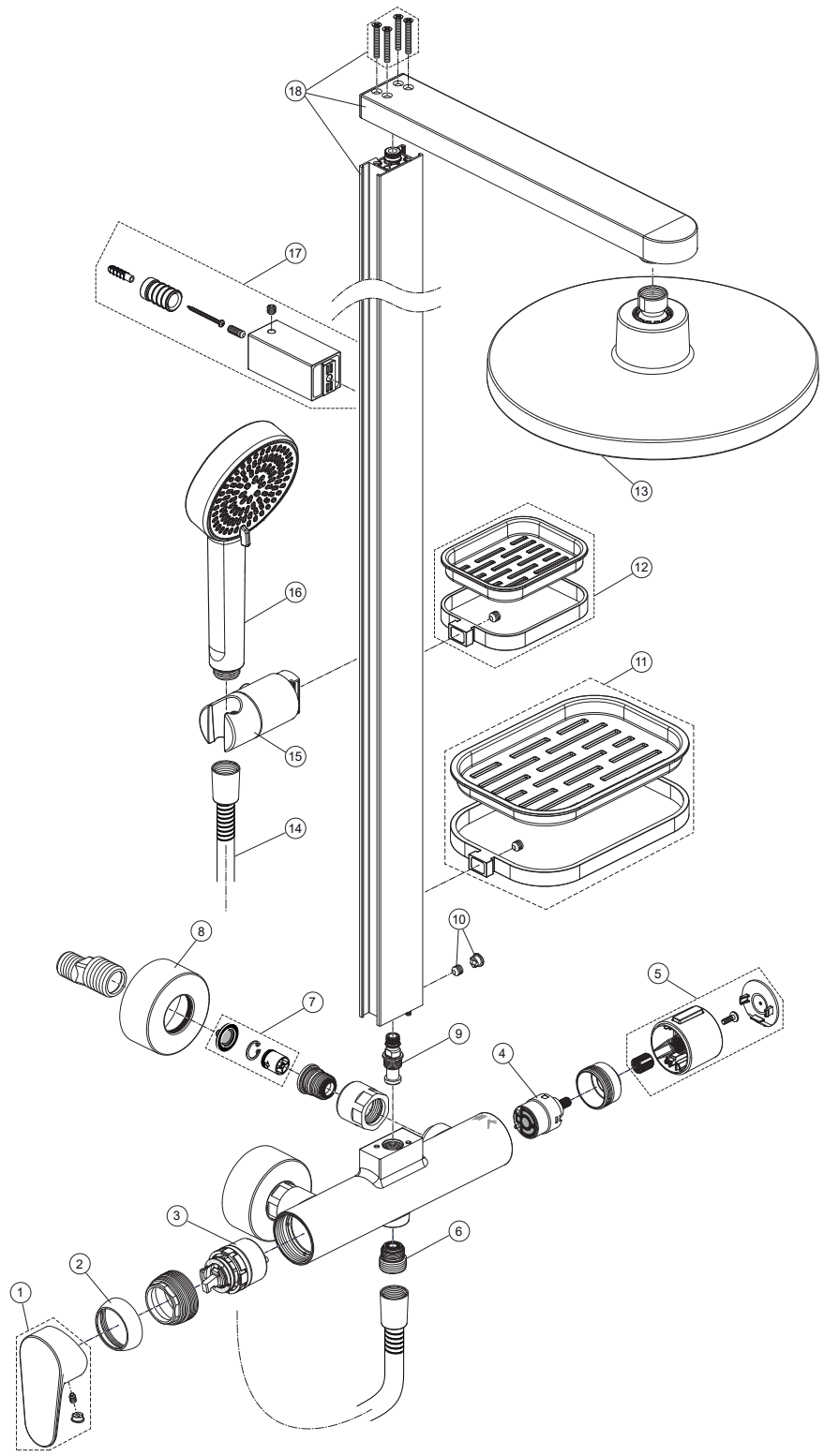

Ideal Standard

CERAFLOW ALU +

BD 584 ..

0323 / A 869 050

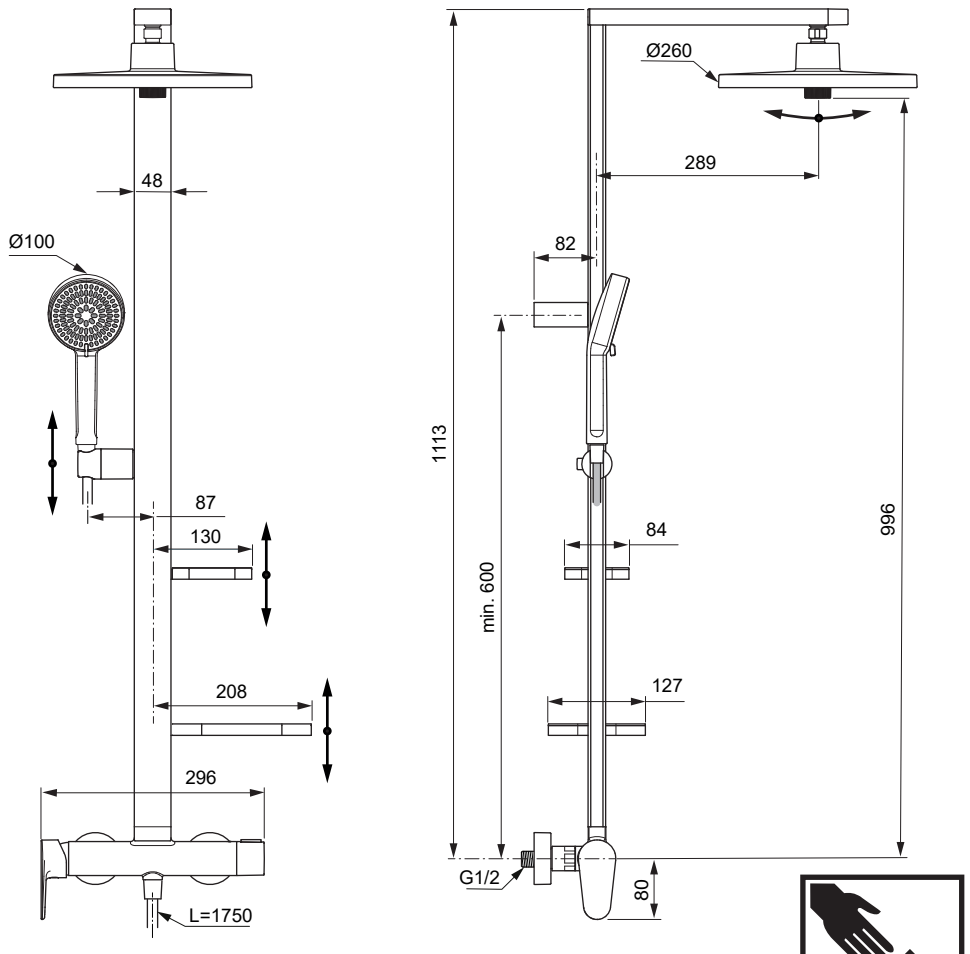

Ideal Standard International NV
Corporate Village - Gent Building
Da Vincilaan 2
1935 Zaventem
Belgium

www.idealstandardinternational.com

PAP 22

FSC C008924

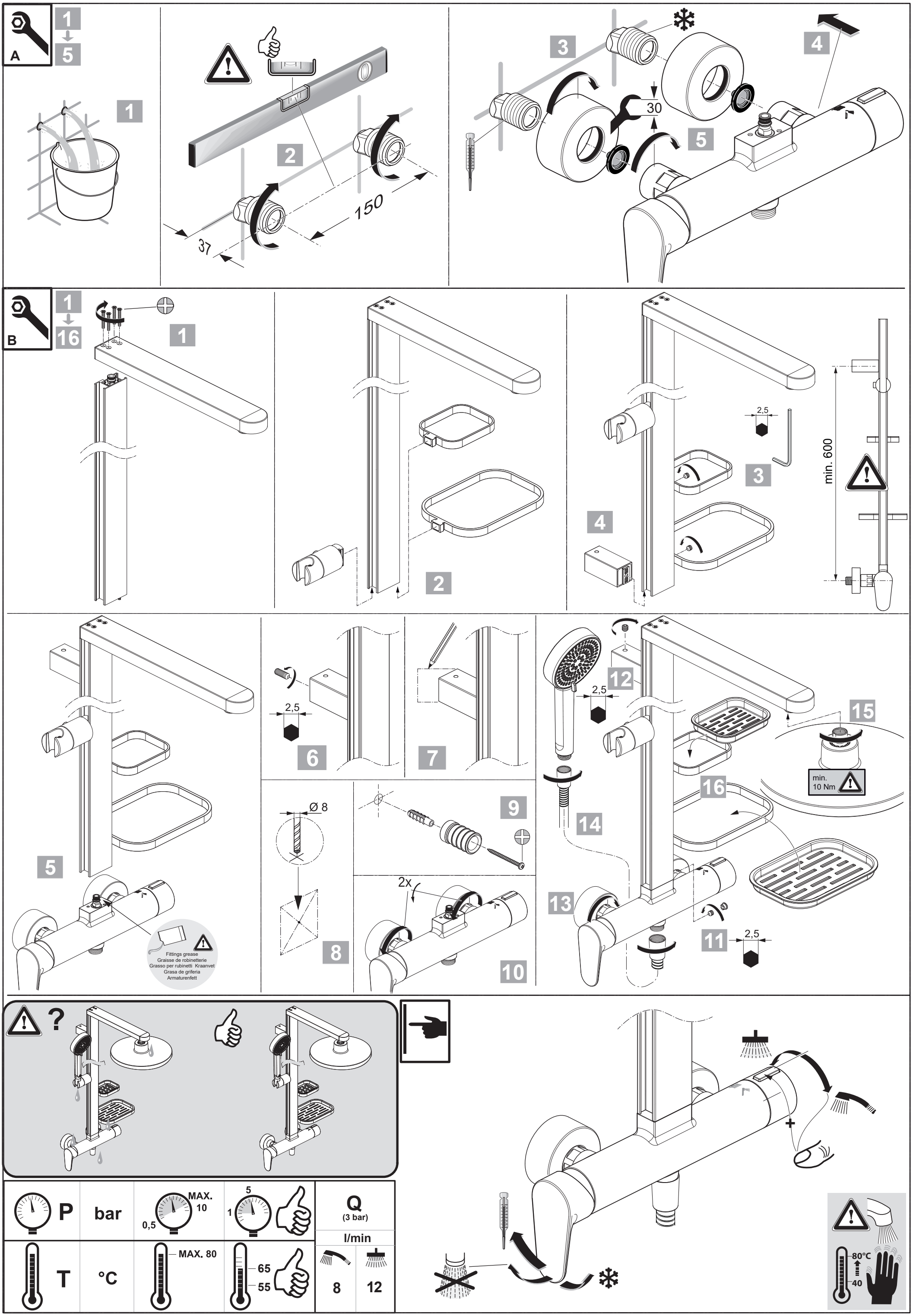
A
1
5
1
2
150
37
3
30
4
5
B
1
16
1
2
3
2,5
min. 600
4
5
Fittings grease
Graisse de robinetterie
Grasso per rubinetti Kraanvet
Grasa de griferia
Armaturenfett
2,5
6
7
Ø 8
8
9
2x
10
12
2,5
15
min.
10 Nm
16
14
13
11
2,5
?
P
bar
0,5
MAX.
10
1
5
Q
(3 bar)
l/min
T
°C
MAX. 80
65
55
8
12
80°C
40