Spare Parts / Ersatzteile / Pièces de recharge / Pezzi di Ricambio / Piezas de requesto / Parte de reposição / Reserveonderdelen / Reservdelar / Reservedeler / Varaosat / Vraosat / Varahlutir / Ανταλλακτικά / Yedek Parçalar / Náhradní díly / Náhradné diely / Nadomestni deli / Резервни части / Запчасти / Części Zapasowe / Piese de schimb / Rendelhető alkatrészek / Запасні частини / Reservni delovi / Резервни делови / Резервни делови / Atsarginių dalių / Tellitavad varuosad / Rezervju daļu

Pos.	Part No.
1	A 861 195 AA
2	A 962 149 AA*
3	A 963 427 NU
4	A 962 229 NU
5	A 861 774 AA
6	A 861 776 NU
7	A 861 775 NU
8	A 861 372 NU
9	A 960 916 AA
10	A 861 374 NU
11	BE 175 AA
12	A 861 385 NU
13	A 861 388 AA
14	B 961 024 AA
15	A 861 569 AA

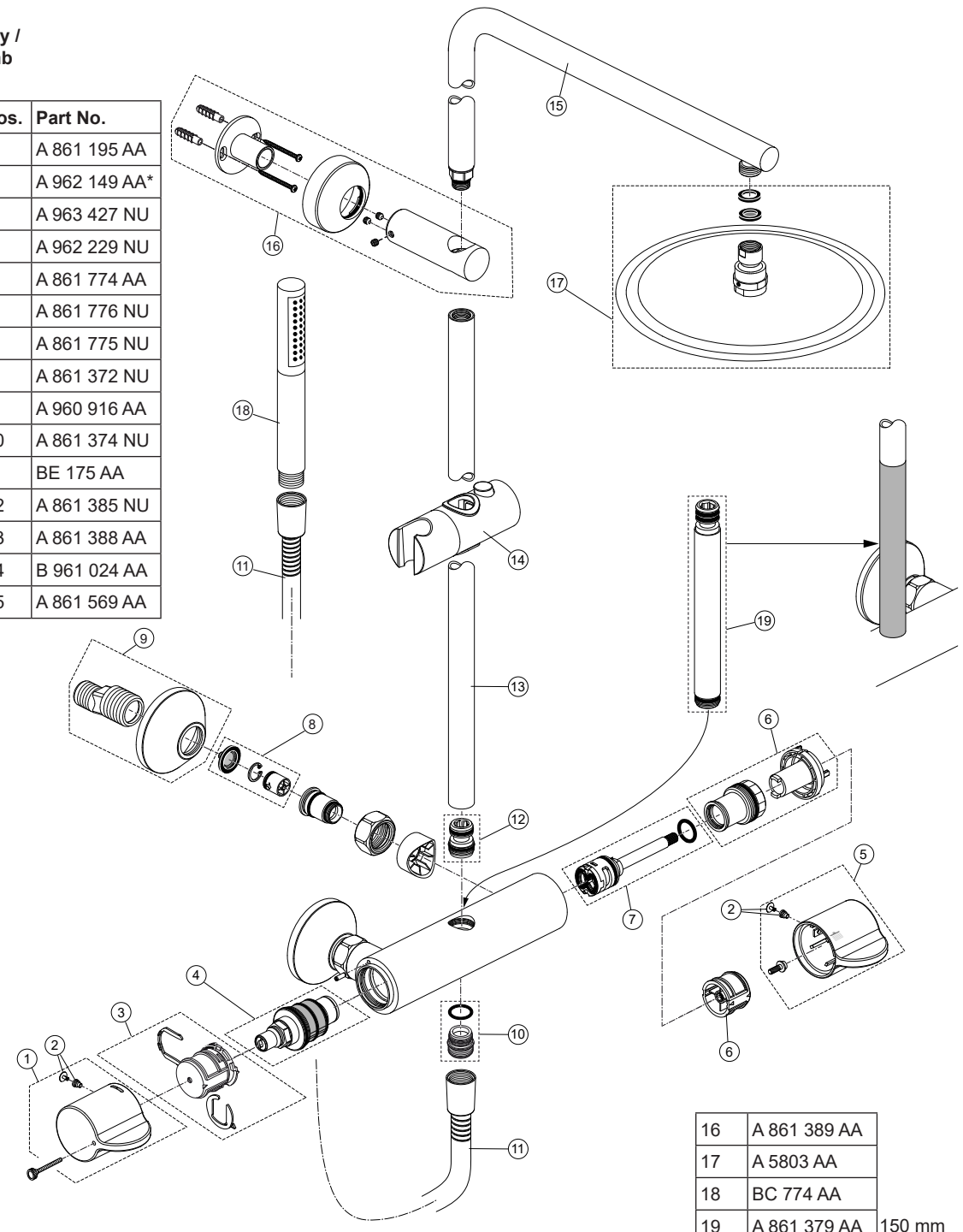

16	A 861 389 AA	
17	A 5803 AA	
18	BC 774 AA	
19	A 861 379 AA	150 mm
19	A 861 380 AA	300 mm

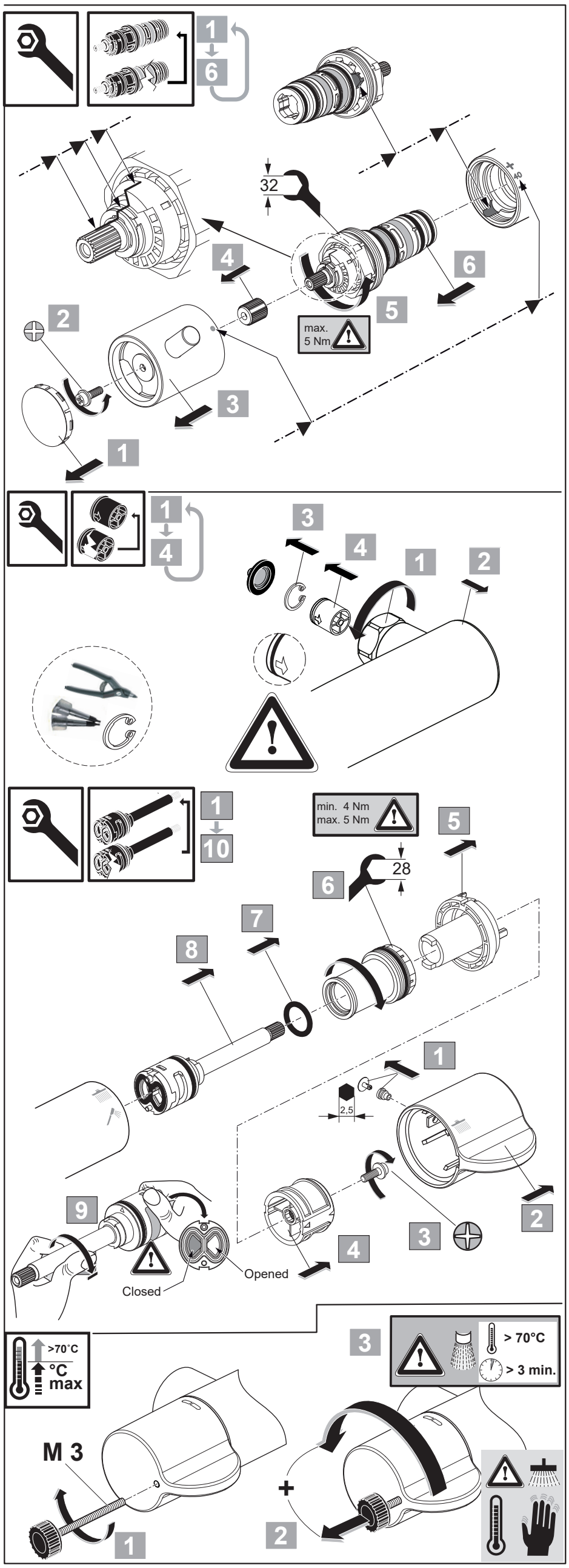

Ideal Standard

CERAPLUS SAFE

A 7940 ..

0923 / A 869 104
Made in Germany

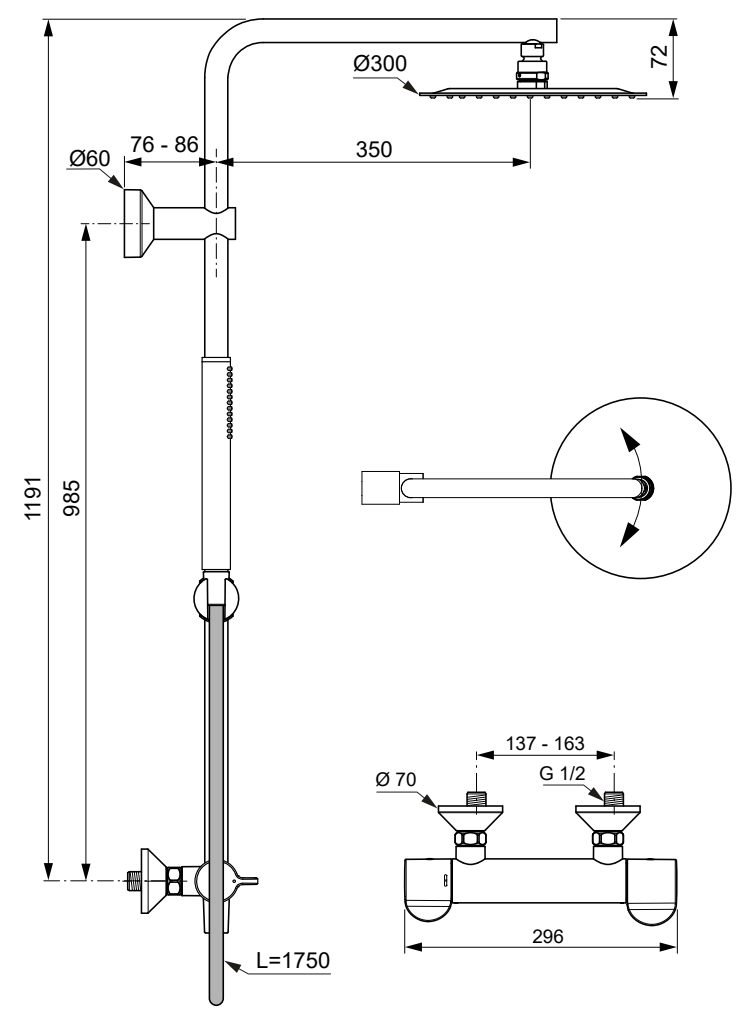

Ideal Standard International NV
Corporate Village – Gent Building
Da Vincilaan 2
1935 Zaventem
Belgium
http://www.idealstandardinternational.com

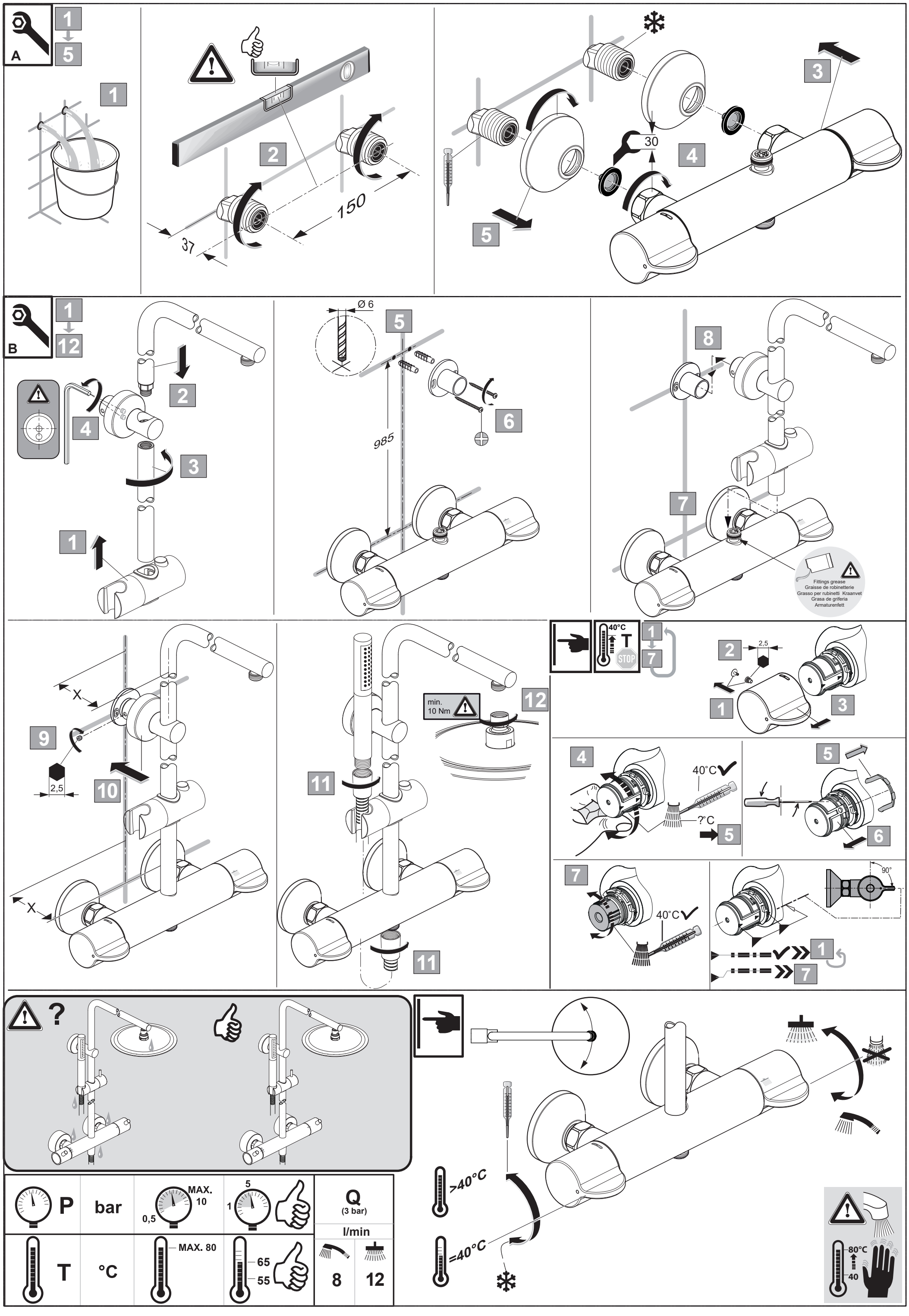
A
1
5
1
2
150
37
3
30
4
5
B
1
12
2
4
3
1
Ø 6
5
6
985
8
7
Fittings grease
Graisse de robinetterie
Grasso per rubinetti Kraanvet
Grasa de griferia
Armaturenfett
X
9
2,5
10
X
11
min.
10 Nm
12
11
40°C
T
STOP
1
7
2
2,5
1
3
4
40°C
?°C
5
5
6
7
40°C
90°
1
7
?
P
bar
MAX.
10
0,5
5
1
Q
(3 bar)
l/min
T
°C
MAX. 80
65
55
8
12
>40°C
=40°C
80°C
40