Spare Parts / Ersatzteile / Pièces de recharge / Pezzi di Ricambio / Piezas de requesto / Parte de reposição / Reserveonderdelen / Reservdelar / Reservedeler / Varaosat / Vraosat / Varahlutir / Ανταλλακτικά / Yedek Parçalar / Náhradní díly / Náhradné diely / Nadomestni deli / Резервни части / Запчасти / Części Zapasowe / Piese de schimb / Rendelhető alkatrészek / Запасні частини / Reservni delovi / Резервни делови / Резервни делови / Atsarginių dalių / Tellitavad varuosad / Rezervju daļu

Pos.	Part No.
1	A 861 523 NU
2	A 861 524 AA
3	F 961 038 NU
	A 960 161 NU
4	A 861 525 NU
5	A 861 526 AA
6	F 961 050 NU
7	A 961 459 NU
8	H 961 363 NU

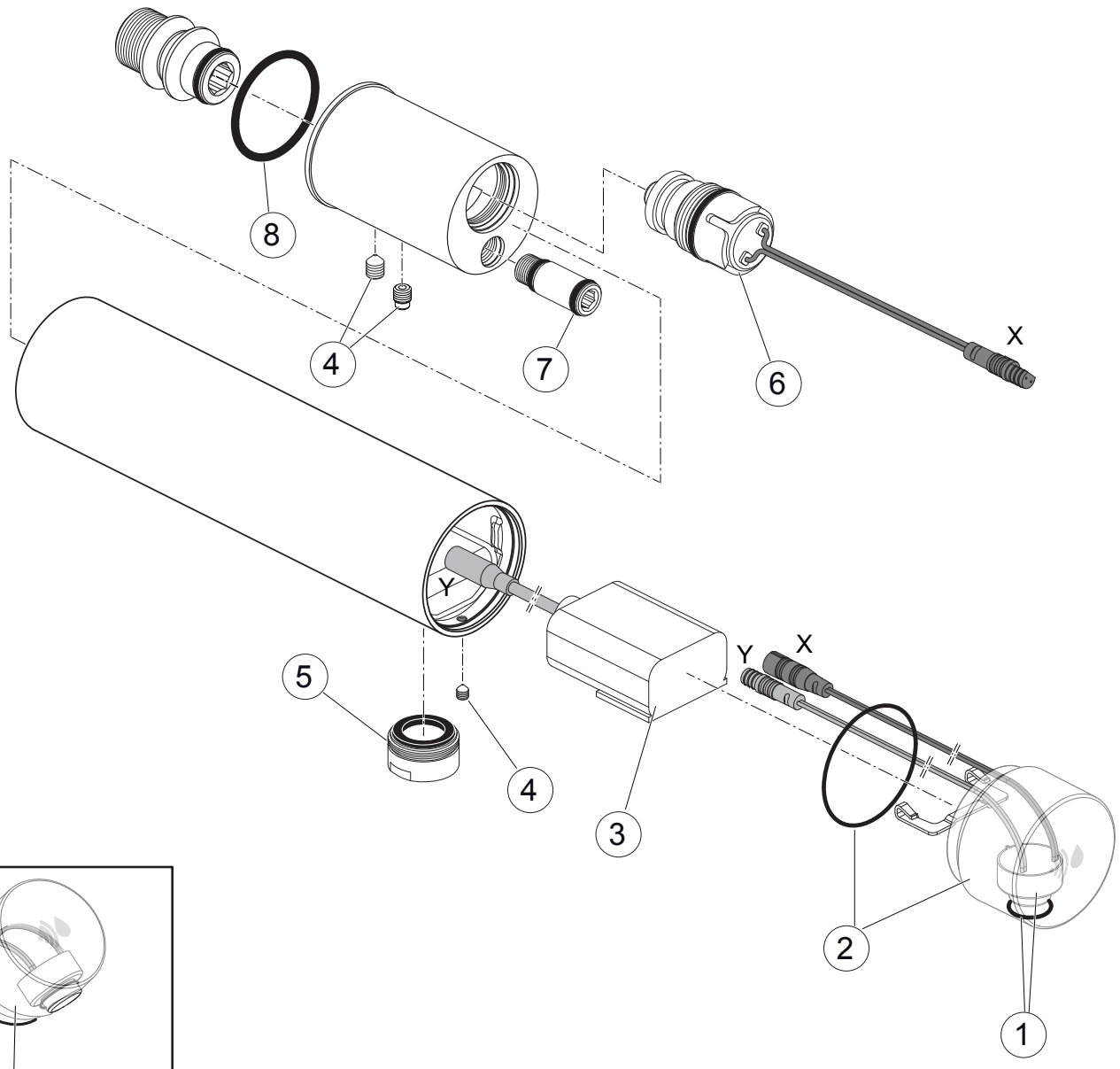

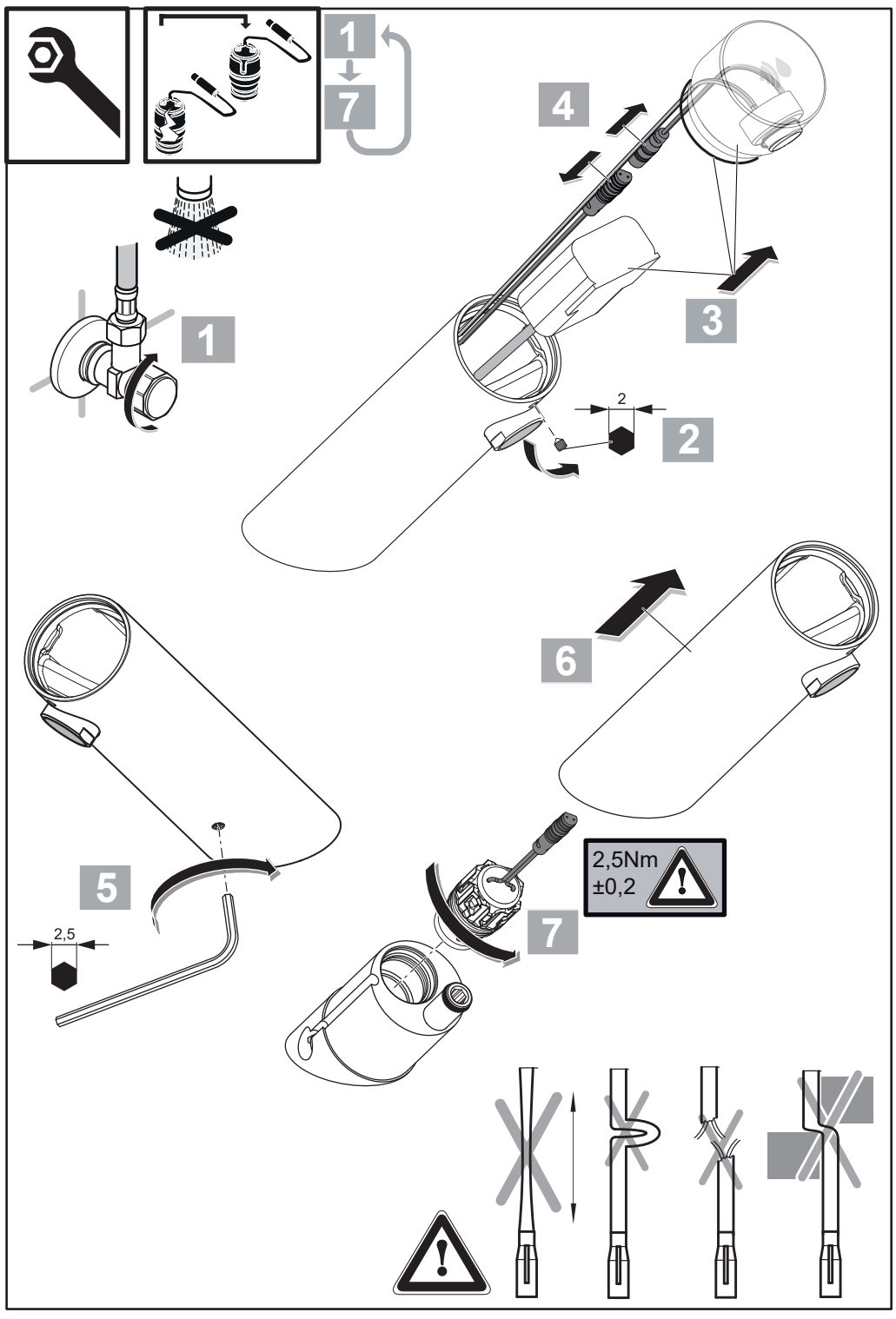

Ideal Standard

SENSORFLOW NEW

A 7560 ..

0221 / A 868 912
Made in Germany

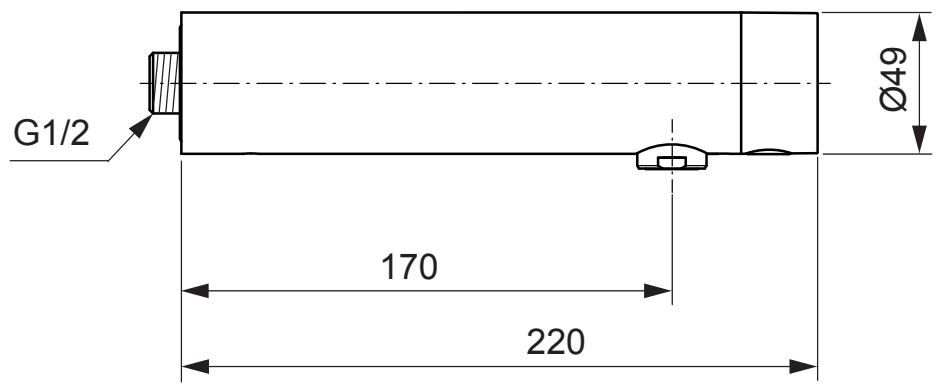

Ideal Standard International NV
Corporate Village - Gent Building
Da Vincilaan 2
1935 Zaventem
Belgium

www.idealstandardinternational.com

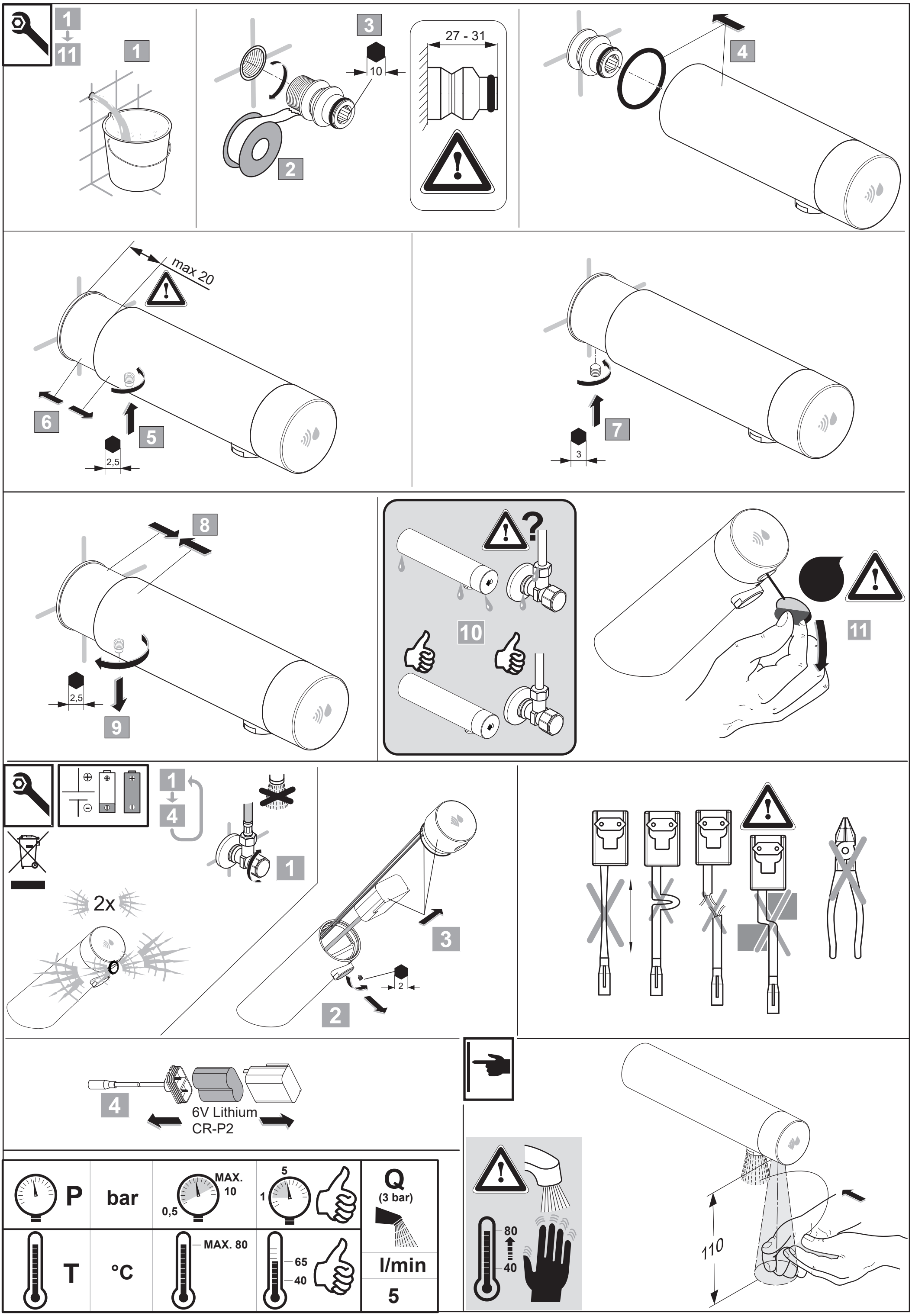
1
11
1
3
10
27 - 31
2
4
max 20
6
5
2,5
7
3
8
2,5
9
10
11
1
4
1
2x
3
2
4
6V Lithium
CR-P2
P
bar
0,5
MAX.
10
1
5
Q
(3 bar)
T
°C
MAX. 80
65
40
l/min
5
80
40
110