Ideal Standard
Ideal STANDARD
VENLO

ARTNR	OMSCHRIJVING		PAG.
A5862AA	IDEALRAIN CUBE DOUCHESYSTEEM VOOR COMBINATIE OPBOUWELEMENTEN CHROOM		3
B0003AA	IDEALRAIN CUBE 3-FUNCTIES HANDDOUCHE M3 10X10CM CHROOM		4
B0002AA	IDEALRAIN CUBE 1-FUNCTIE HANDDOUCHE M1 10X10CM CHROOM		5
B0025AA	IDEALRAIN CUBE HOOFDDOUCHE L1 30X30CM CHROOM		6
B0024AA	IDEALRAIN CUBE HOOFDDOUCHE M1 20X20CM CHROOM		7

Regendouches;Glijstangcombinaties & badsets

Idealrain Cube

Ideal Standard

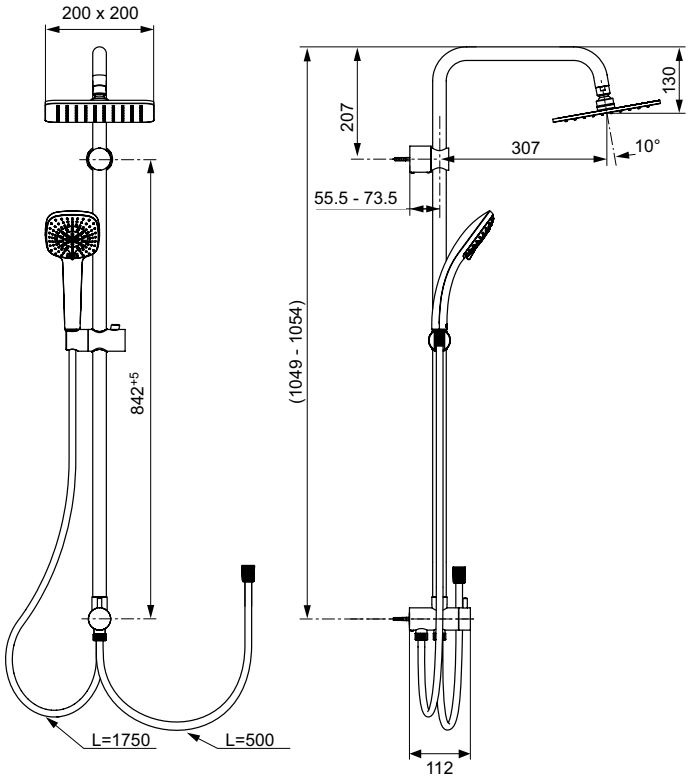

Artikelnummer: **A5862AA**

Douchesysteem voor opbouwkraan of aansluitbocht

Idealrain Cube douchesysteem voor combinatie met opbouwmengkraan of aansluitbocht. 200 x 200 mm hoofddouche van metaal en 100 x 100 mm handdouche (3 functies) (straal soorten: regen, stortregen en massage). Anti-kalk functie. Watervoerende douchestang met drukknop bediende draaibare en schuifbare houder. Doucheslang „Idealflex" 1750 mm. Verbindingsslang „Idealflex" 500 mm. Aansluiting G1/2" geïntegreerd. Geïntegreerde omschakelaar.

Kleur: AA - Chroom

Kenmerken:
· IdealFlex
· Easy Clean

Meer product details:

Type:	Douchesysteem
Werkdruk (bar):	3
Debiet (liter):	12
Netto gewicht (kg):	4.8
Materiaal:	Messing verchroomd
Designer:	Artefakt Industriekultur
Hoogte (mm):	1051
Breedte (mm):	200
Diepte (mm):	481
Verpakkingselementen:	Glijstang+Handdouche+Houder+Douches-lang+hoofddouche
Vorm:	Vierkant

Ideal Standard Nederland BV.
Hambakenwetering 3, 5231 DD ,s-Hertogenbosch, Nederland - Tel: +31 (0) 77 355 08 08
Email: idealstandard.nl@idealstandard.com - Web: www.idealstandard.nl

Handdouches

Idealrain Cube

Ideal Standard

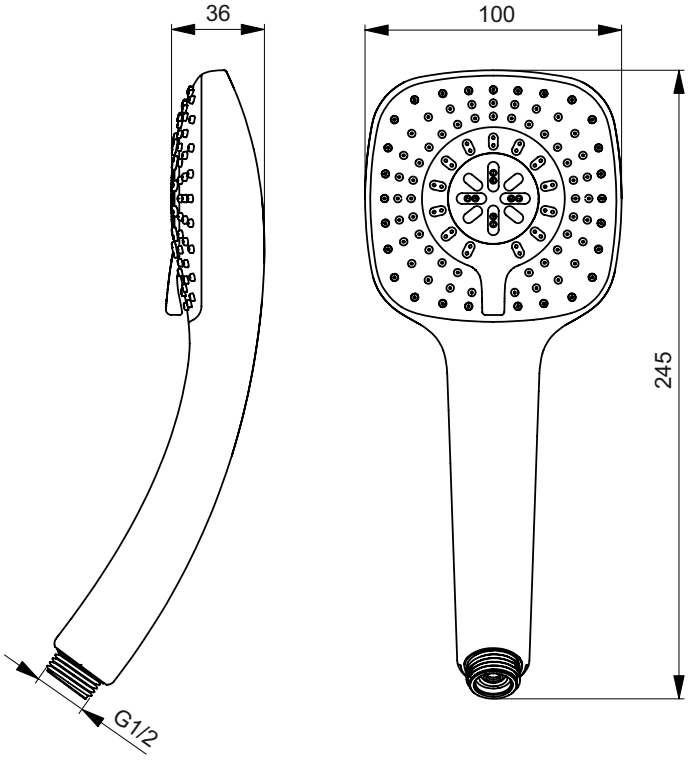

Artikelnummer: **B0003AA**

3 functies handdouche M3 100 x 100 mm

Idealrain Cube M3 handdouche. 3 functies handdouche 100 x 100 mm (straal soorten: regen, stortregen en massage). Anti-kalk functie. Aansluiting G1/2". 8 l/min bij 3 bar.

Kleur: AA - Chroom

Kenmerken:
· Easy Clean

Meer product details:

Type:	Handdouche
Werkdruk (bar):	3
Debiet (liter):	8
Netto gewicht (kg):	0.271
Materiaal:	Kunststof verchroomd
Hoogte (mm):	245
Breedte (mm):	100
Diepte (mm):	36
Vorm:	Vierkant

Ideal Standard Nederland BV.
Hambakenwetering 3, 5231 DD ,s-Hertogenbosch, Nederland - Tel: +31 (0) 77 355 08 08
Email: idealstandard.nl@idealstandard.com - Web: www.idealstandard.nl

Handdouches

Idealrain Cube

Ideal Standard

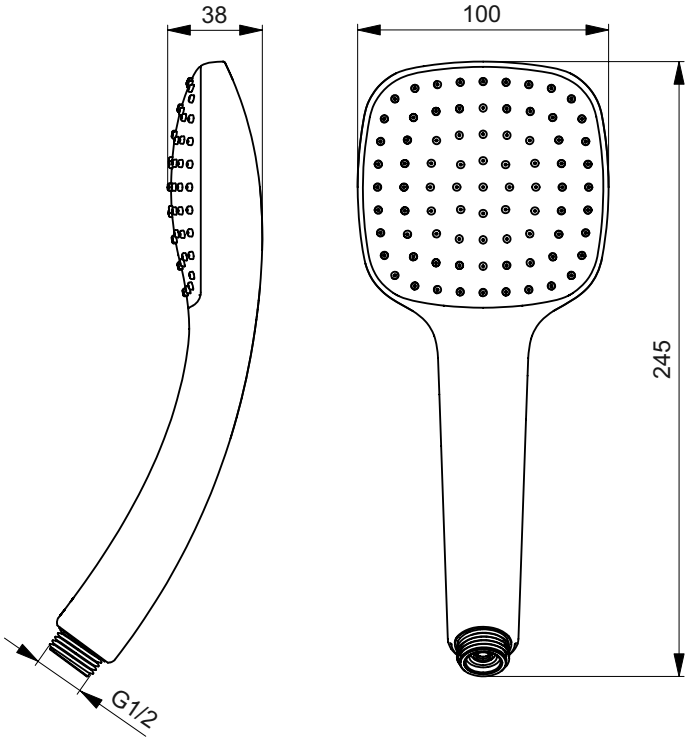

Artikelnummer: **B0002AA**

1 functie handdouche M1 100 x 100 mm

Idealrain Cube M1 handdouche. 1 functie handdouche 100 x 100 mm. Anti-kalk functie. Aansluiting G1/2". 8 l/min bij 3 bar.

Kleur: AA - Chroom

Kenmerken:
· Easy Clean

Meer product details:

Type:	Handdouche
Werkdruk (bar):	3
Debiet (liter):	8
Netto gewicht (kg):	0.227
Materiaal:	Kunststof verchroomd
Hoogte (mm):	245
Breedte (mm):	100
Diepte (mm):	36
Vorm:	Vierkant

Ideal Standard Nederland BV.
Hambakenwetering 3, 5231 DD ,s-Hertogenbosch, Nederland - Tel: +31 (0) 77 355 08 08
Email: idealstandard.nl@idealstandard.com - Web: www.idealstandard.nl

Regendouches

Idealrain Cube

Ideal Standard

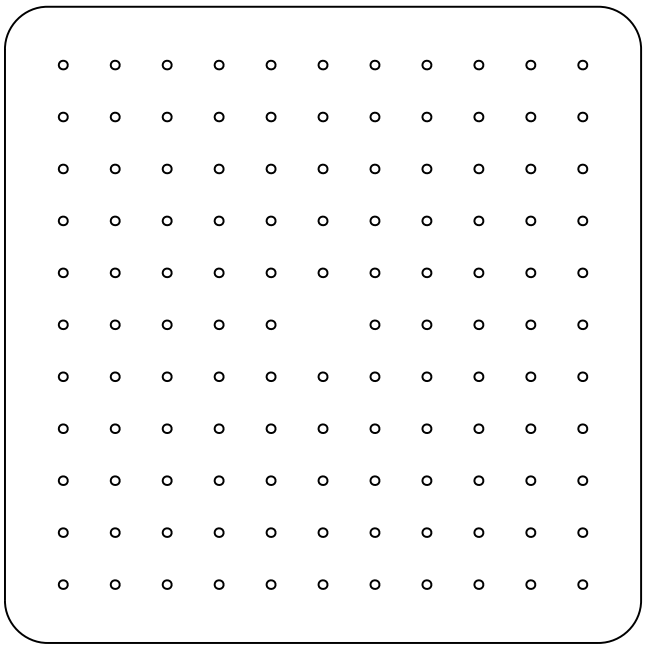

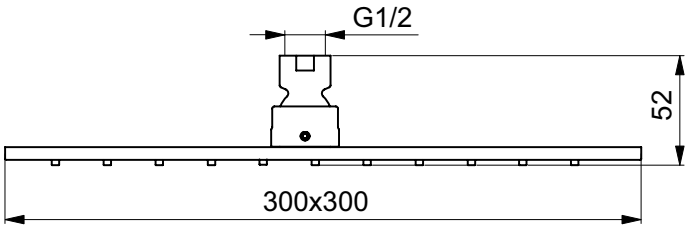

Artikelnummer: **B0025AA**

Regendouche L1 300 x 300 mm

Idealrain Cube hoofddouche 300 x 300 mm van metaal. Anti-kalk functie. Doorstroom: 12 l/min. Hoogte van de douche 8,5 mm. Aansluiting G1/2". Hoofddouche met kogelgewricht, 10° draaibaar. 12 l/min bij 3 bar.

Kleur: AA - Chroom

Kenmerken:
· Easy Clean

Meer product details:

Type:	Hoofddouche
Bevestiging:	Wandmontage
Werkdruk (bar):	3
Debiet (liter):	12
Netto gewicht (kg):	2.205
Materiaal:	Verscheidene materialen
Designer:	Artefakt Industriekultur
Hoogte (mm):	52
Breedte (mm):	300
Diepte (mm):	300
Vorm:	Vierkant

Ideal Standard Nederland BV.
Hambakenwetering 3, 5231 DD ,s-Hertogenbosch, Nederland - Tel: +31 (0) 77 355 08 08
Email: idealstandard.nl@idealstandard.com - Web: www.idealstandard.nl

Regendouches

Idealrain Cube

Ideal Standard

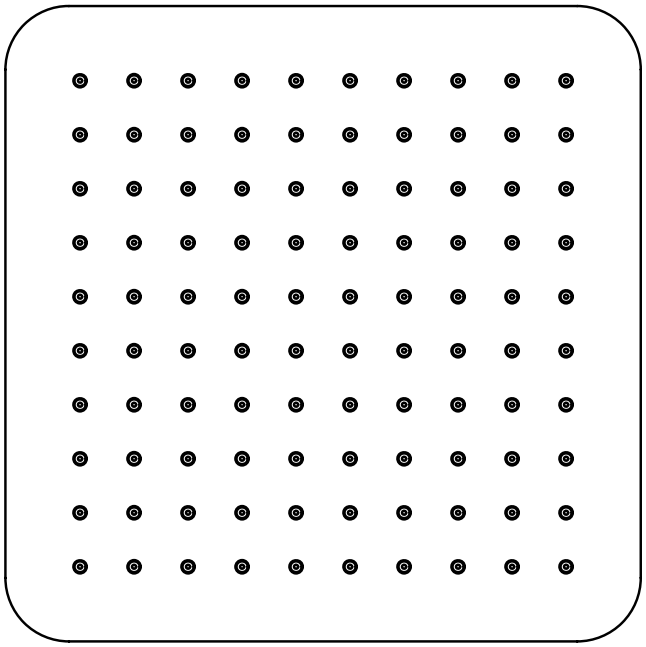

Artikelnummer: **B0024AA**

Regendouche M1 200 x 200 mm

Idealrain Cube hoofddouche 200 x 200 mm van metaal. Anti-kalk functie. Doorstroom: 12 l/min. Hoogte van de douche 8,5 mm. Aansluiting G1/2". Hoofddouche met kogelgewricht, 10° draaibaar. 12 l/min bij 3 bar.

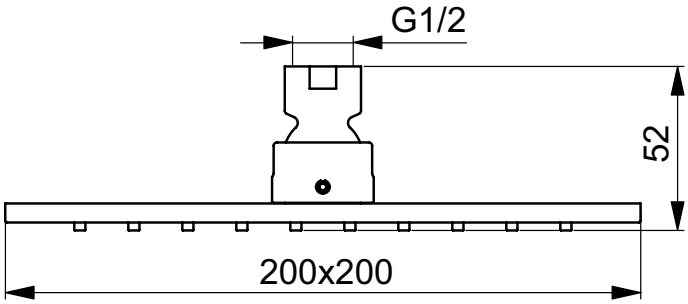

Kleur: AA - Chroom

Kenmerken:
· Easy Clean

Meer product details:

Type:	Hoofddouche
Bevestiging:	Wandmontage
Werkdruk (bar):	3
Debiet (liter):	12
Netto gewicht (kg):	1.005
Materiaal:	Verscheidene materialen
Designer:	Artefakt Industriekultur
Hoogte (mm):	52
Breedte (mm):	200
Diepte (mm):	200
Vorm:	Vierkant

Ideal Standard Nederland BV.
Hambakenwetering 3, 5231 DD ,s-Hertogenbosch, Nederland - Tel: +31 (0) 77 355 08 08
Email: idealstandard.nl@idealstandard.com - Web: www.idealstandard.nl

Ideal Standard

Ideal Standard Nederland BV
Hambakenwetering 3
5231 DD – 's-Hertogenbosch, Nederland
www.idealstandard.nl

Om druktechnische redenen kunnen bij de afzonderlijke foto's kleurafwijkingen ontstaan. Constructie-, maat- en designwijzigingen zijn voorbehouden.
Wij zijn niet aansprakelijk voor eventuele zet- of drukfouten.